HIKVISION

DS-PM1-I8O2-H
Input Module
User Manual

EN 50131-1:2006+A1:2009+A2:2017
EN 50131-5-3:2017
EN 50131-3:2009
Security Grade 2
Environment Class II

ENGLISH

1 Component

1 Indicator

- Slowly flashing light green: Waiting for enrollment
- Green and orange flashing alternately: Enrolling
- Solid green: Enrolled
- Solid orange: Enrolling failed/Fault (Disconnected)
- Quickly flashing orange: Alarm
- Slowly flashing green: Find me mode

2 Installation

3 Wiring

A. 3EOL Wiring Method: Resistor of Tamper (RT): 1kΩ
Resistor of Alarm (RA): 1kΩ
Resistor of Fault/Masking (RF): 2.2kΩ

Detector Status	RT	RA	RF	Circuit Resistance
Tamper	Open	Close	Close	∞
Normal	Close	Close	Close	1KΩ
Alarm	Close	Open	Close	2KΩ
Fault	Close	Close	Open	3.2KΩ
Masking	Close	Open	Open	4.2KΩ
Short Circuit	End resistance of the entire circuit is 0Ω.			

4 Address Setting

Configure the address via DIP switch of the input module before powering on the system. The address should be in the range (0 to 63). The address of each module should be unique.
The binary value shown in the diagram is 000011, which means the decimal value is 3, so the address of the module is 3.

5 Configuration

Enter the control panel IP address to log in the web client.
Click **Device -> Module**. You can edit the module name and enable/disable auxiliary power output.

Specification

Alarm input	8
IO Output	2 (collector outputs, used as control signal of relay module)
Bus	2 × Speed-X bus (high-speed), 1 input for control panel connection and 1 output for expander cascading
Tamper-Proof	Support (front and rear)
Power supply	9 to 15 VDC
Power consumption	Maximum current 119 mA@12 VDC;
	Quiescent current 45 mA@12 VDC;
Output Voltage	9 to 15 VDC (Same voltage as power supply)
Output Current	Maximum 500 mA
Operation temperature	-10°C to 40°C
Operation humidity	10% to 90%
Shell material	Plastic
Dimension (W×H×D)	110 mm × 155 mm × 32 mm
Weight	253 g

FCC Information
Please take attention that changes or modification not expressly approved by the party responsible for compliance could void the user's authority to operate the equipment.
FCC compliance: This equipment has been tested and found to comply with the limits for a Class B digital device, pursuant to part 15 of the FCC Rules. These limits are designed to provide reasonable protection against harmful interference in a residential installation. This equipment generates, uses and can radiate radio frequency energy and, if not installed and used in accordance with the instructions, may cause harmful interference to radio communications. However, there is no guarantee that interference will not occur in a particular installation. If this equipment does cause harmful interference to radio or television reception, which can be determined by turning the equipment off and on, the user is encouraged to try to correct the interference by one or more of the following measures:
—Reorient or relocate the receiving antenna.
—Increase the separation between the equipment and receiver.
—Connect the equipment into an outlet on a circuit different from that to which the receiver is connected.
—Consult the dealer or an experienced radio/TV technician for help
FCC Conditions
This device complies with part 15 of the FCC Rules. Operation is subject to the following two conditions:
1. This device may not cause harmful interference.
2. This device must accept any interference received, including interference that may cause undesired operation.

UD26882B-D

1

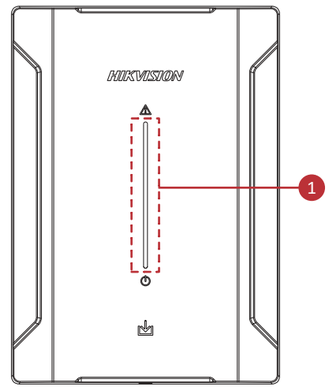

2

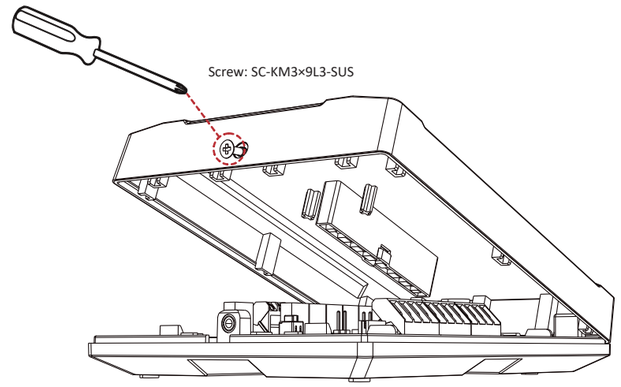

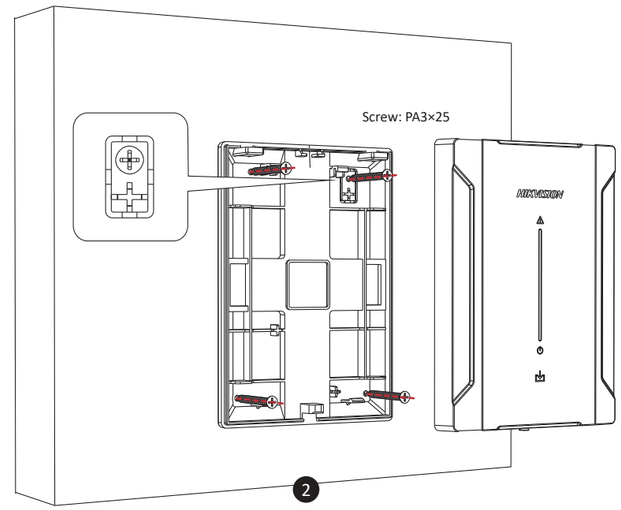

3

4

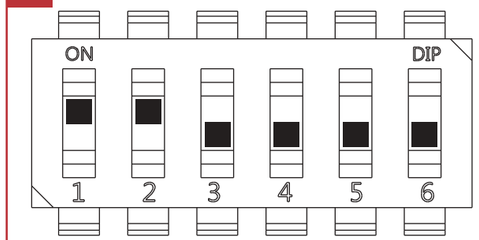

BIN	Address	BIN	Address
000001	1	111000	56
000010	2	111001	57
000011	3	111010	58
000100	4	111011	59
000101	5	111100	60
000110	6	111101	61
000111	7	111110	62
	...	111111	63

Lowbit ← → Highbit

BIN=000011 ➡ Address=3

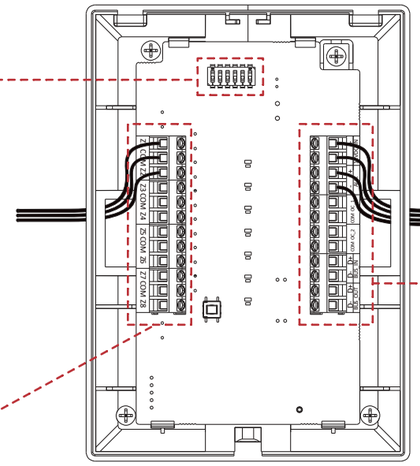

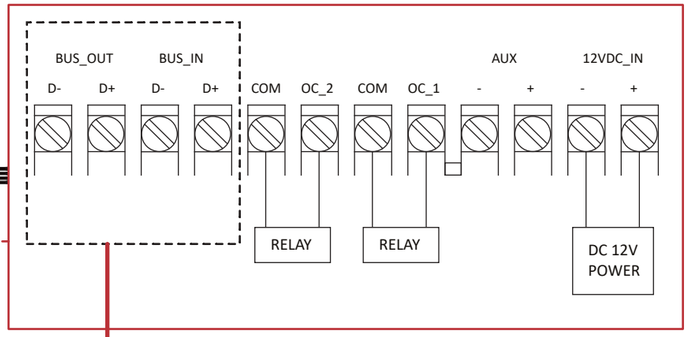

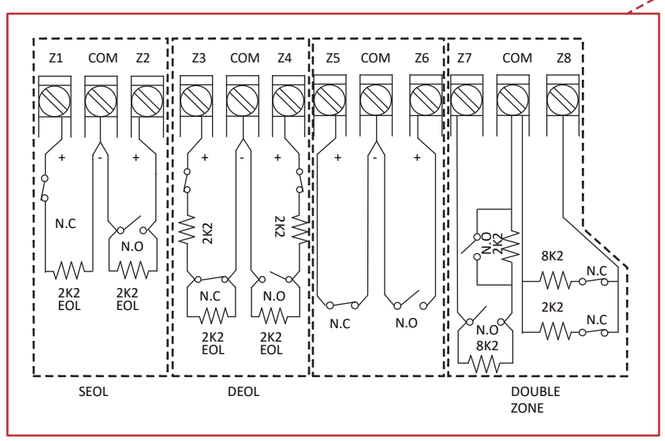

A

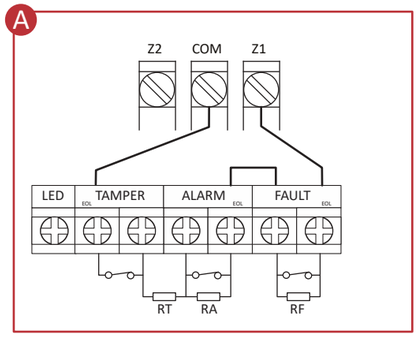

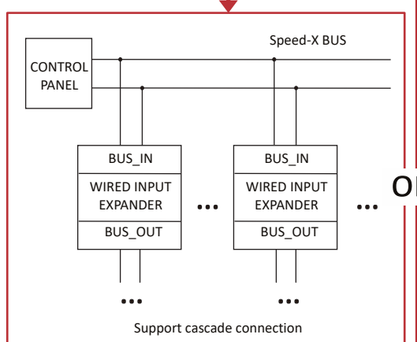

Note: A jumper is required on Termination_1 of the last Speed-X device on the Speed-X bus.

OR

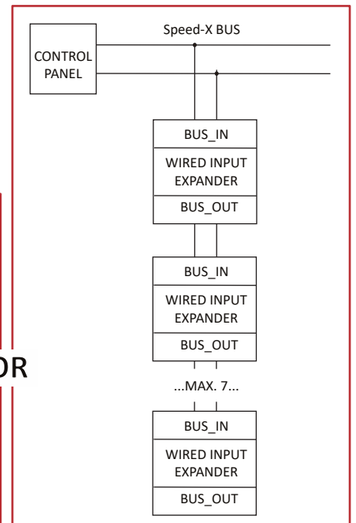

Note: Add jumpers on all Termination_1 from the second input module to the last input module.

FRANÇAIS

1 Composant

❶ Indicateur

- Lumière verte clignotant lentement : en attente d'inscription
- Vert et orange clignotant alternativement : inscription
- Vert fixe : inscrit
- Orange fixe : échec de l'inscription/défaut (déconnecté)
- Orange clignotant rapidement : Alarme
- Vert clignotant lentement : mode « trouvez-moi »

2 Installation

3 Câblage

A. Méthode de câblage 3EOL : Résistance antisabotage (RT) : 1 kΩ
Résistance d'alarme (RA) : 1 kΩ
Résistance de panne/masquage (RF) : 2,2 kΩ

État du détecteur	RT	RA		Circuit Resistance
Antisabotage	Ouvert	Ouvert	Ouvert	∞
Normal	Ouvert	Ouvert	Ouvert	1 KΩ
Alarme	Ouvert	Ouvert	Ouvert	2 KΩ
Panne	Ouvert	Ouvert	Ouvert	3,2 kΩ
Masquage	Ouvert	Ouvert	Ouvert	4,2 kΩ
Court-circuit	La résistance d'extrémité du circuit entier est de 0 Ω.			

4 Paramètres d'adresse

Configurez l'adresse via le commutateur DIP du module d'entrée avant de mettre le système sous tension. L'adresse doit être comprise entre 0 et 63. L'adresse de chaque module doit être unique.
La valeur binaire indiquée dans le diagramme est 000011, ce qui correspond à une valeur décimale de 3, par conséquent l'adresse du module est 3.

5 Configuration

Entrez l'adresse IP du panneau de contrôle pour vous connecter au client Web.
Cliquez sur **Appareil -> Module**. Vous pouvez modifier le nom du module et activer/désactiver la sortie d'alimentation auxiliaire.

Spécification

Entrée d'alarme	8
Sortie IO	2 (sorties de collecteur, utilisées comme signal de commande du module relais)
Bus	2 Speed-X (haut débit), 1 entrée pour la connexion du panneau de commande et 1 sortie pour les expandeurs en cascade
Protection anti-sabotage	Support (avant et arrière)
Alimentation électrique	9 à 15 V CC
Consommation électrique	Courant maximal : 119 mA à 12 V CC ;
	Courant de repos : 45 mA à 12 V CC ;
Tension de sortie	9 à 15 V CC (même tension que l'alimentation électrique)
Courant de sortie	500 mA maximum
Température de fonctionnement	-10 à 40 °C
Humidité de fonctionnement	10 à 90 %
Matériau du boîtier	Plastique
Dimensions (L x H x P)	110 mm x 155 mm x 32 mm
Poids	253 g

DEUTSCH

1 Komponente

❶ Statusanzeige

- Langsam hellgrün blinkend: Warten auf Registrierung
- Abwechselnd grün und orange blinkend: Registrierung läuft
- Durchgehend grün: Registriert
- Durchgehend orange: Registrierung fehlgeschlagen/Störung (Verbindung unterbrochen)
- Schnell orange blinkend: Alarm
- Langsam grün blinkend: Finde mich-Modus

2 Installation

3 Verkabelung

A. 3EOL-Verkabelungsmethode: Sabotagewiderstand (SW): 1 kΩ
Alarmwiderstand (AW): 1 kΩ
Fehler-/Maskierungswiderstand (FW): 2,2 kΩ

Melderstatus	SW	SW	Funk	Schaltungswiderstand
Sabotage	Öffnen	Schließen	Schließen	∞
Normal	Schließen	Schließen	Schließen	1 KΩ
Alarm	Schließen	Öffnen	Schließen	2 KΩ
Fehler	Schließen	Schließen	Öffnen	3,2 kΩ
Maskierung	Schließen	Öffnen	Öffnen	4,2 kΩ
Kurzschluss	Endwiderstand der gesamten Schaltung beträgt 0 Ω.			

4 Adresseinstellungen

Konfigurieren Sie die Adresse über den DIP-Schalter des Eingangsmoduls, bevor Sie das System einschalten. Die Adresse muss im Bereich (0 bis 63) liegen. Die Adresse jedes Moduls muss eindeutig sein. Der in der Abbildung gezeigte Binärwert ist 000011, d. h. der Dezimalwert ist 3, also ist die Adresse des Moduls 3.

5 Konfiguration

Geben Sie die IP-Adresse der Alarmzentrale ein, um sich beim Web-Client anzumelden.
Klicken Sie auf **Gerät -> Modul**. Sie können den Namen des Moduls bearbeiten und den zusätzlichen Stromausgang aktivieren/deaktivieren.

Technische Daten

Alarmeingänge	8
Ausgänge	2 (Kollektorausgänge, verwendet als Steuersignal des Relaismoduls)
Bus	2 x Speed-X (High-Speed), 1 Eingang zum Anschluss an die Alarmzentrale und 1 Ausgang zur Kaskadierung von Expandern
Sabotagesicherheit	Unterstützt (vorn und hinten)
Spannungsversorgung	9 bis 15 V/DC
Leistungsaufnahme	Maximaler Strom 119 mA bei 12 V/DC;
	Ruhestrom 45 mA bei 12 V/DC;
Ausgangsspannung	9 bis 15 V/DC (gleiche Spannung wie die Stromversorgung)
Ausgangsstrom	Maximal 500 mA
Betriebstemperatur	-10°C bis +40°C
Betriebsfeuchtigkeit	10 % bis 90 %
Gehäusematerial	Kunststoff
Abmessungen (B x H x T)	110 mm x 155 mm x 32 mm
Gewicht	253 g

ESPAÑOL

1 Componente

❶ Piloto

- Verde claro parpadeando lentamente: Esperando para registrarse
- Verde y naranja parpadeando alternativamente: Registrando
- Verde fijo: Registrado
- Naranja fijo: Fallo al registrar/fallo (desconectado)
- Naranja parpadeando rápidamente: Alarma
- Verde parpadeando lentamente: Modo de búsqueda

2 Instalación

3 Cableado

A. método de cableado 3EOL: Resistor de manipulación (RM): 1 kΩ
Resistor de alarma (RA): 1 kΩ
Resistor de fallo/enmascaramiento (RF): 2,2 kΩ

Estado del detector	RM	RA	RF	Resistencia del circuito
Manipulación	Abierto	Cerrado	Cerrado	∞
Normal	Cerrado	Cerrado	Cerrado	1 kΩ
Alarma	Cerrado	Abierto	Cerrado	2 KΩ
Fallo	Cerrado	Cerrado	Abierto	3,2 kΩ
Enmascaramiento	Cerrado	Abierto	Abierto	4,2 kΩ
Cortocircuito	La resistencia final de todo el circuito es 0 Ω.			

4 Ajustes de la dirección

Configure la dirección mediante el interruptor DIP del módulo de entrada antes de conectar el sistema.
La dirección debe estar dentro de un intervalo de 0 a 63. La dirección de cada módulo debe ser exclusiva.
El valor binario que se muestra en el diagrama es 000011, lo que quiere decir que el valor decimal es 3, de modo que la dirección del módulo es 3.

5 Configuración

Introduzca la dirección IP del panel de control para iniciar sesión en el cliente web.
Haga clic en **Dispositivo -> Módulo**. Puede editar el nombre del módulo y habilitar/inhabilitar la salida de corriente auxiliar.

Especificación

Entrada de alarma	8
IO Salida	2 (salidas de colector, utilizadas como señal de control del módulo de relé)
Bus	2 Speed-X (alta velocidad), 1 entrada para la conexión del panel de control y 1 salida para el expansor en cascada
Antimanipulación	Compatibilidad (delantera y trasera)
Fuente de alimentación	De 9 a 15 V CC
Consumo eléctrico	Corriente máxima: 119 mA a 12 V CC;
	Corriente estática: 45 mA a 12 V CC;
Tensión de salida	De 9 a 15 V CC (misma tensión que la fuente de alimentación)
Corriente de salida	500 mA máximo
Temperatura de funcionamiento	De -10°C a 40°C
Humedad de funcionamiento	10 % a 90 %
Material de la carcasa	Plástico
Dimensiones (An x Al x F)	110 mm x 155 mm x 32 mm
Peso	253 g

ITALIANO

1 Componente

❶ Indicatore

- Lampeggio lento in verde chiaro: In attesa di registrazione
- Lampeggio alternato in verde e in arancione: Registrazione
- Verde fisso: Registrato
- Arancione fisso: Registrazione non riuscita/errore (disconnesso)
- Lampeggio veloce in arancione: Allarme
- Lampeggio lento in verde: Modalità Trovami

2 Installazione

3 Cablaggio

A. Metodi di cablaggio 3EOL: Resistore di anti-manomissione (RT): 1 kΩ
Resistore di allarme (RA): 1 kΩ
Resistore di guasto/mascheramento (RF): 2,2 kΩ

Stato rilevatore	RT	RA	RF	Resistenza del circuito
Manomissione	Aperta	Chiusa	Chiusa	∞
Condizioni normali	Chiusa	Chiusa	Chiusa	1 kΩ
Allarme	Chiusa	Aperta	Chiusa	2 kΩ
Errore	Chiusa	Chiusa	Aperta	3,2 kΩ
Mascheramento	Chiusa	Aperta	Aperta	4,2 kΩ
Corto circuito	La resistenza finale dell'intero circuito è di 0 Ω.			

4 Impostazione dell'indirizzo

Configurare l'indirizzo tramite il DIP switch del modulo di ingresso, prima di accendere il sistema. L'indirizzo deve essere compreso nell'intervallo (0-63). Ogni modulo deve avere un indirizzo univoco.
Il valore binario mostrato nel diagramma è 000011, che corrisponde a un valore decimale 3. L'indirizzo del modulo quindi è 3.

5 Configurazione

Inserire l'indirizzo IP del pannello di controllo per accedere al client web.
Fare clic su **Dispositivo -> Modulo**. È possibile modificare il nome del modulo e abilitare o disabilitare l'uscita di alimentazione ausiliaria.

Specifiche

Ingresso allarme	8
Uscita IO	2 (uscite a collettore utilizzate come segnale di controllo del modulo relè)
Bus	2 x Speed-X (alta velocità), un ingresso per il collegamento del pannello di controllo e un'uscita per l'espansione in cascata
Anti-manomissione	Supporto (anteriore e posteriore)
Alimentazione	Da 9 a 15 VCC
Potenza assorbita	Corrente massima 119 mA a 12 VCC
	Corrente a riposo 45 mA a 12 VCC
Tensione in uscita	Da 9 a 15 VCC (come la tensione di alimentazione)
Corrente in uscita	500 mA max
Temperatura di esercizio	Da -10°C a 40°C
Umidità di esercizio	Da 10% a 90%
Materiale della custodia	Plastica
Dimensioni (L x A x P)	110 mm x 155 mm x 32 mm
Peso	253 g

PORTUGUÊS (BRASIL)

1 Componente

❶ Indicador

- Luz verde piscando lentamente: Aguardando registro
- Verde e laranja piscando alternadamente: Registrando
- Verde fixo: Registrado
- Laranja fixo: Falha no registro/erro (desconectado)
- Laranja piscando rapidamente: Alarme
- Verde piscando lentamente: Modo Encontre-me

2 Instalação

3 Fiação

A. Método de fiação 3EOL: Resistor antiviolação (RT): 1 kΩ
Resistor do alarme (RA): 1 kΩ
Resistor de falha/Mascaramento (RF): 2,2 kΩ

Status de detector	RT	RA		Circuit Resistance
Violação	Abrir	Fechar	Fechar	∞
Normal	Fechar	Fechar	Fechar	1 kΩ
Alarme	Fechar	Abrir	Fechar	2 kΩ
Falha	Fechar	Fechar	Abrir	3,2 kΩ
Mascaramento	Fechar	Abrir	Abrir	4,2 kΩ
Curto-circuito	A resistência final do circuito inteiro é 0 Ω.			

4 Configurações do endereço

Configure o endereço usando as chaves DIP do módulo de entrada antes de ligar o sistema. O endereço deve estar no intervalo (0 a 63). O endereço de cada módulo deve ser único.
O valor binário mostrado no diagrama é 000011, o que quer dizer que o valor decimal é 3, portanto o endereço do módulo é 3.

5 Configuração

Digite o endereço IP do painel de controle para fazer login no cliente web.
Clique em **Dispositivo -> Módulo**. Você pode editar o nome do módulo e habilitar/desabilitar a saída de energia auxiliar.

Especificações

Entrada de alarme	8
Saída E/S	2 (saídas de coletor, usadas como sinal de controle do módulo de relé)
Barramento	2 x Speed-X (alta velocidade), 1 entrada para conexão do painel de controle e 1 saída para cascata de expansor
Antiviolação	Suporta (frontal e traseiro)
Fonte de alimentação	9 a 15 VCC
Consumo de energia	Corrente máxima: 119 mA a 12 VCC;
	Corrente quando inativo: 45 mA a 12 VCC;
Tensão de saída	9 a 15 VCC (mesma tensão da fonte de alimentação)
Corrente de saída	Máximo de 500 mA
Temperatura de operação	-10 °C a 40 °C
Umidade de operação	10% a 90%
Material do invólucro	Plástico
Dimensões (L x A x P)	110 mm x 155 mm x 32 mm
Peso	253 g

PORTUGUÊS

1 Componente

❶ Indicador

- Pisca lentamente a verde-claro: A aguardar registo
- Pisca alternadamente a verde e cor de laranja: A registar
- Verde fixo: Registado
- Cor de laranja sólido: Falha no registo/avaria (desligado)
- Pisca rapidamente a cor de laranja: Alarme
- Pisca lentamente a verde: Modo de localização

2 Instalação

3 Ligação

A. Método de ligação 3EOL: Resistência da adulteração (RT): 1 kΩ
Resistência do alarme (RA): 1 kΩ
Resistência da falha/máscara (RF): 2,2 kΩ

Estado do detetor	RT	RA	RF	Resistência do circuito
Adulteração	Aberta	Fechada	Fechada	∞
Normal	Fechada	Fechada	Fechada	1 kΩ
Alarme	Fechada	Aberta	Fechada	2 kΩ
Falha	Fechada	Fechada	Aberta	3,2 kΩ
Ocultação	Fechada	Aberta	Aberta	4,2 kΩ
Curto-circuito	A resistência final da totalidade do circuito é de 0 Ω.			

4 Definições do endereço

Configure o endereço com o interruptor DIP do módulo de entrada antes de ligar o sistema.
O endereço deve estar no intervalo de 0 a 63. O endereço de cada módulo deve ser único.
O diagrama mostra o valor binário 000011, o que significa que o valor decimal é 3. Por conseguinte, o módulo tem o endereço 3.

5 Configuração

Introduza o endereço IP do painel de controlo para iniciar sessão no cliente Web.
Clique em **Dispositivo -> Módulo**. Pode editar o nome do módulo e ativar/desativar a potência de saída auxiliar.

Especificações

Entrada de alarme	8
Saída IO	2 (saídas de coletor, utilizadas como sinal de controlo do módulo de relé)
Barramento	2 x Speed-X (alta velocidade), 1 entrada para ligação do painel de controlo e 1 saída para modo sequencial do expansor
Proteção contra adulteração	Suporte (frontal e posterior)
Alimentação elétrica	9 a 15 VCC
Consumo de energia	Corrente máxima 119 mA@12 VCC;
	Corrente quiescente 45 mA@12 VCC;
Tensão de saída	9 a 15 VCC (tensão igual à alimentação elétrica)
Corrente de saída	Máximo de 500 mA
Temperatura de funcionamento	-10°C a 40°C
Humidade de funcionamento	10% a 90%
Material do invólucro	Plástico
Dimensões (L x A x P)	110 mm x 155 mm x 32 mm
Peso	253 g

РУССКИЙ

1 Компонент

❶ Индикатор

- Медленное мигает зеленым цветом: Ожидание регистрации
- Поочередно мигает зеленым и оранжевым: Выполняется регистрация
- Постоянно светится зеленым цветом: Регистрация выполнена
- Непрерывно горит оранжевым: Регистрация не удалась/ошибка (отсоединение)
- Быстро мигает оранжевым: Сигнализация
- Медленно мигает зеленым: Режим «найди меня»

2 Установка

3 Подключение кабелей

А. Метод подключения трех согласующих резисторов:
Резистор защиты от взлома (RT): 1 кОм
Резистор сигнализации (RA): 1 кОм
Резистор неисправности/маскирования (RF): 2,2 кОм

Состояние детектора	RT	RA	RF	Сопротивление цепи
Взлом	Открыто	Закрыть	Закрыть	∞
нормальное состояние	Закрыть	Закрыть	Закрыть	1 кОм
Сигнализация	Закрыть	Открыто	Закрыть	2 кОм
неисправность	Закрыть	Закрыть	Открыто	3,2 кОм
Маскирование	Закрыть	Открыто	Открыто	4,2 кОм
Короткое замыкание	Концевое сопротивление всей цепи нулевое.			

4 Настройки адреса

Адрес настраивают DIP-переключателем модуля ввода до включения питания системы. Адрес должен находиться в диапазоне (от 0 до 63). Адрес каждого модуля должен быть уникальным.
На схеме показано значение 000011 в двоичной системе, которое соответствует десятичному значению 3. Таким образом, модуль имеет адрес 3.

5 Конфигурация

Введите IP-адрес панели управления для входа в веб-клиент.
Нажмите **Устройство -> Модуль.** Вы можете отредактировать название модуля и включить/отключить вспомогательное питание.

Технические данные

Вход сигнализации	8
Исходящий интерфейс устройства ввода-вывода	2 (выходы коллектора, используемые как сигнал управления релейного модуля)
Шина	2 x Speed-X (высокоскоростной), 1 вход для подключения панели управления и 1 выход для каскадирования расширителя
Противовзломная защита	Опора (передняя и задняя)
Электропитание	От 9 до 15 В пост. тока
Потребляемая мощность	Максимальный ток 119 мА при 12 В пост. тока;
	Ток в рабочей точке 45 мА при 12 В пост. тока;
Выходное напряжение	От 9 до 15 В пост. тока (равно напряжению питания)
Выходной ток	Максимум 500 мА
Рабочая температура	От -10°C до 40°C
Влажность в рабочем режиме	От 10 до 90%
Материал корпуса	Пластмассовый
Размеры (Ш x В x Г)	110 мм x 155 мм x 32 мм
Вес	253 г

NEDERLANDS

1 Component

❶ Pictogram

- Langzaam groen knipperlicht: Wachten op aanmelding
- Afwisselend groen en oranje knipperend: Aanmelden
- Continu groen: Aangemeld
- Vast oranje: Aanmelden is mislukt/Storing (Verbinding verbroken)
- Snel oranje knipperend: Alarm
- Langzaam groen knipperend: Zoek mij modus

2 Installatie

3 Bedrading

A. 3EOL bedradingsmethode: Sabotageweerstand (RT): 1 kΩ
Alarmweerstand (RA): 1 kΩ
Foutweerstand/verbergen (RF): 2,2 kΩ

Detectorstatus	RT	RA	RF	Circuitweerstand
Saboteren	Openen	Sluiten	Sluiten	∞
Normaal	Sluiten	Sluiten	Sluiten	1 kΩ
Alarm	Sluiten	Openen	Sluiten	2 kΩ
Storing	Sluiten	Sluiten	Openen	3,2 kΩ
Maskering	Sluiten	Openen	Openen	4,2 kΩ
Kortsluiting	Eindweerstand van het volledige circuit is 0Ω.			

4 Adresinstellingen

Configureer het adres via de DIP-switch van de ingangsmodule voordat u het systeem inschakelt. Het adres moet binnen het bereik (0 tot 63) liggen. Het adres van elke module moet uniek zijn.
De in het schema getoonde binaire waarde is 000011, wat betekent dat de decimale waarde 3 is, dus is het adres van de module 3.

5 Configuratie

Voer het IP adres van het bedieningspaneel in om in te loggen in de webclient.
Klik op **Apparaat -> Module**. U kunt de naam van de module bewerken en de supplementaire uitgangsvoeding inschakelen/uitschakelen.

Specificatie

Alarmingang	8
IO-uitgang	2 (collectoruitgangen, gebruikt als stuursignaal van de relaismodule)
Bus	2 x Speed-X (highspeed), 1 ingang voor verbinding met bedieningspaneel en 1 uitgang voor expandercascadering
Manipulatiebestendig	Ondersteuning (voor- en achterkant)
Stroomvoorziening	9 tot 15 VDC
Stroomverbruik	Maximale stroom 119 mA@12 VDC;
	Ruststroom 45 mA@12 VDC;
Uitgangsspanning	9 tot 15 VDC (Zelfde spanning als stroomvoorziening)
Uitgangsstroom	Maximum 500 mA
Bedrijfstemperatuur	-10°C tot 40°C
Luchtvochtigheid tijdens bedrijf	10% tot 90%
Materiaal behuizing	Plastic
Afmeting (B x H x D)	110 mm x 155 mm x 32 mm
Gewicht	253 g

TÜRKÇE

1 Bileşen

❶ Gösterge

- Yavaşça yanıp sönen açık yeşil: Kayıt için bekliyor
- Yeşil ve turuncu sırayla yanıp sönüyor: Kaydediliyor
- Sürekli yeşil: Kaydedildi
- Sürekli turuncu: Kayıt başarısız/Arıza (Bağlantı kesildi)
- Hızlı yanıp sönen turuncu: Alarm
- Yavaşça yanıp sönen yeşil: Beni bul modu

2 Montaj

3 Kablolama

A. 3EOL Kablolama Yöntemi: Kurcalama direnci (RT): 1 kΩ
Alarm direnci (RA): 1 kΩ
Hata/Maskeleme direnci (RF): 2,2 kΩ

Dedektör Durumu	RT	RA	RF	Devre Direnci
Kurcalama	Aç	Kapat	Kapat	∞
Normal	Kapat	Kapat	Kapat	1 kΩ
Alarm	Kapat	Aç	Kapat	2 kΩ
Arıza	Kapat	Kapat	Aç	3,2 kΩ
Maskeleme	Kapat	Aç	Aç	4,2 kΩ
Kısa Devre	Tüm devrenin son direnci 0 Ω.			

4 Adres Ayarları

Sistemi açmadan önce, giriş modülünün DIP anahtarı ile adresi yapılandırın.
Adres, aralık içinde olmalıdır (0 ila 63). Her bir modülün adresi benzersiz olmalıdır.
Şemada gösterilen ikili değer 000011, bu da ondalık değerin 3 ve modül adresinin 3 olduğu anlamına gelir.

5 Yapılandırma

Web istemcisinde oturum açmak için kontrol paneli IP adresini girin.
Cihaz -> Modül e tıklayın. Modül adını düzenleyebilir ve yardımcı güç çıkışını etkinleştirebilir/devre dışı bırakabilirsiniz.

Özellikler

Alarm girişi	8
GÇ Çıkışı	2 (röle modülünün kontrol sinyali olarak kullanılan toplayıcı çıkışları)
Otobüs	2 x Speed-X (yüksek hız), kontrol paneli bağlantısı için 1 giriş ve genişletici başamaklama için 1 çıkış
Kurcalama Korumalı	Destek (ön ve arka)
Güç kaynağı	9 - 15 VDC
Güç tüketimi	Maksimum akım 119 mA, 12 VDC;
	Sessiz akım 45 mA, 12 VDC;
Çıkış Gerilimi	9 ila 15 VDC (Güç kaynağı ile aynı gerilim)
Çıkış Akımı	Maksimum 500 mA
Çalışma sıcaklığı	–10°C ila 40°C
Çalışma nemi	%10 ila %90
Gövde malzemesi	Plastik
Boyut (G x Y x D)	110 mm x 155 mm x 32 mm
Ağırlık	253 g

ČEŠTINA

1 Součást

❶ Indikátor

- Pomalu blikající světle zelená: Čekání na registraci
- Střídavě blikající zelená a oranžová: Probíhá registrace
- Nepřerušovaná zelená: Registrováno
- Svítí oranžová: Registrace se nezdařila/chyba registrace (odpojeno)
- Rychle blikající oranžová: Alarm
- Pomalu blikající zelená: Režim Najdi mě

2 Montáž

3 Zapojení

A. Metoda zapojení 3EOL: Rezistor proti neoprávněnému zásahu (RT): 1 kΩ
Rezistor alarmu (RA): 1 kΩ
Rezistor poruchy/maskování (RF): 2,2 kΩ

Stav detektoru	RT	RA	VF	Odpor obvodu
Detektor sabotáže	Otevřeno	Zavřeno	Zavřeno	∞
Normální	Zavřeno	Zavřeno	Zavřeno	1 kΩ
Alarm	Zavřeno	Otevřeno	Zavřeno	2 kΩ
Porucha	Zavřeno	Zavřeno	Otevřeno	3,2 kΩ
Maskování	Zavřeno	Otevřeno	Otevřeno	4,2 kΩ
Zkrat	Koncový odpor celého obvodu je 0 Ω.			

4 Nastavení adresy

Před zapnutím systému nakonfigurujte adresu prostřednictvím přepínače DIP vstupního modulu.
Adresa by měla být v rozsahu (0 až 63). Adresa každého modulu by měla být jedinečná.
Binární hodnota zobrazená v diagramu je 000011, což znamená, že desetinná hodnota je 3, takže adresa modulu je 3.

5 Konfigurace

Přihlaste se k webovému klientovi tak, že zadáte IP adresu ovládacího panelu.
Klikněte na možnosti **Zařízení -> Modul**. Můžete upravit název modulu a povolit/zakázat výstup pomocného napájení.

Technické údaje

Vstup alarmu	8
Výstup IO	2 (kolektorové výstupy používané jako řídicí signál reléového modulu)
Sběrnice	2 x Speed-X (vysokorychlostní), 1 vstup pro připojení řídicího panelu a 1 výstup pro kaskádování s expanderem
Odolné vůči neoprávněné manipulaci	Podpora (vpředu a vzadu)
Napájení	9 až 15 V DC
Příkon	Maximální proud 119 mA při 12 V DC;
	Klidový proud 45 mA při 12 V DC;
Výstupní napětí	9 až 15 V DC (stejné napětí jako u napájení)
Výstupní proud	Maximálně 500 mA
Provozní teplota	−10 °C až 40 °C
Provozní vlhkost	10 % až 90 %
Materiál krytu	Plast
Rozměry (Š x V x H)	110 mm x 155 mm x 32 mm
Hmotnost	253 g

DANSK

1 Komponent

❶ Kontrollampe

- Blinker langsomt lysegrønt: Venter på registrering
- Blinker skiftevis grønt og orange: Registrerer
- Lyser konstant grønt: Registreret
- Lyser konstant orange: Registrering mislykkedes/fejl (frakoblet)
- Blinker hurtigt orange: Alarm
- Blinker langsomt grønt: Tilstanden Find mig

2 Installation

3 Ledningsføring

A. 3EOL-ledningsføringsmetode: Manipulationsmodstand (RT): 1 kΩ
Alarmmodstand (RA): 1 kΩ
Fejlmodstand/maskering (RF): 2,2 kΩ

Detektorstatus	RT	RA	RF	Circuit Resistance
Manipulation	Åbn	Luk	Luk	∞
Normal	Luk	Luk	Luk	1 kΩ
Alarm	Luk	Åbn	Luk	2 kΩ
Fejl	Luk	Luk	Åbn	3,2 kΩ
Maskering	Luk	Åbn	Åbn	4,2 kΩ
Kortslutning	Slutmodstanden for hele kredsløbet er 0 Ω.			

4 Indstillinger for adresse

Konfigurér adressen via indgangsmodulets DIP-kontakt, inden du tænder systemet. Adressen skal ligge i intervallet (0 til 63). Adressen for hvert modul skal være entydig.
Den binære værdi, der vises i diagrammet, er 000011, hvilket betyder, at decimalværdien er 3.
Modulets adresse er derfor 3.

5 Konfiguration

Indtast IP-adressen for kontrolpanelet for at logge ind på webklienten.
Klik på **Enhed -> Modul**. Du kan redigere modulnavnet og aktivere/deaktivere hjælpeeffektudgang.

Specifikation

Alarmindgang	8
IO-udgang	2 (opsamlerudgange, der bruges som relæmodulets kontrolsignal)
Bus	2 x Speed-X-bus (høj hastighed), 1 indgang til tilslutning af kontrolpanelet og 1 udgang til overlapning af udvidelsesenhed
Manipulationssikker	Understøttes (for og bag)
Strømforsyning	9-15 V jævnstrøm
Strømforbrug	Maksimal strømstyrke på 119 mA ved 12 V jævnstrøm;
	Hvilestrøm på 45 mA ved 12 V jævnstrøm;
Udgangsspænding	9-15 V jævnstrøm (samme spænding som strømforsyningen)
Udgangsstrøm	Maksimalt 500 mA
Driftstemperatur	-10 °C til 40 °C
Fugtighed ved drift	10 til 90 %
Kabinetmateriale	Plastik
Mål (B x H x D)	110 mm x 155 mm x 31 mm
Vægt	253 g

MAGYAR

1 Összetevő

❶ Működésjelző

- Lassan villogó világoszöld: Várakozás a regisztrációra
- Váltakozva villogó zöld és narancssárga: Regisztráció folyamatban
- Folyamatos zöld: Regisztrálva
- Folyamatos narancssárga: Sikertelen regisztráció/hiba (leválasztva)
- Gyorsan villogó narancssárga: Riasztó
- Lassan villogó zöld: „Keress meg" mód

2 Telepítés

3 Bekötés

A. 3EOL bekötési módszer: Szabotázsvédelem ellenállása (RT): 1 kΩ
Riasztási funkció ellenállása (RA): 1 kΩ
Hiba/maszkolás ellenállása (RF): 2,2 kΩ

Érzékelő állapota	RT	RA	RF	Áramköri ellenállás
Szabotázs	Nyitás	Bezárás	Bezárás	∞
Normál	Bezárás	Bezárás	Bezárás	1 kΩ
Riasztó	Bezárás	Nyitás	Bezárás	2 kΩ
Hiba	Bezárás	Bezárás	Nyitás	3,2 kΩ
Maszk	Bezárás	Nyitás	Nyitás	4,2 kΩ
Rövidzárlat	A teljes áramkör végső ellenállása 0Ω.			

4 Címbeállítások

A rendszer bekapcsolása előtt konfigurálja a címet a bemeneti modul DIP-kapcsolójával.
A címnek a következő tartományban kell lennie: (0 - 63). Minden egyes modul címének egyedinek kell lennie.
Az ábrán látható bináris érték 000011, ami azt jelenti, hogy a tizedes érték 3, szóval a modul címe 3.

5 Konfigurálás

A webkliensbe történő bejelentkezéshez írja be a vezérlőpult IP-címét.
Kattintson a **Készülék -> Modul** menüpontra. Itt szerkesztheti a modul nevét, illetve bekapcsolhatja/kikapcsolhatja a kiegészítő tápkimenetet.

Specifikáció

Riasztási bemenet	8
IO-kimenet	2 (a relémodul vezérlőjeleként használt gyűjtőkimenetek)
Busz	2 x Speed-X (nagysebességű), 1 bemenet a vezérlőpult csatlakoztatásához, és 1 kimenet a bővítő kaszkádkapcsolásához
Szabotázsbiztos	Tartó (első és hátsó)
Tápellátás	9 - 15 VDC
Teljesítményfelvétel	Maximális áramerősség 119 mA, 12 VDC mellett;
	Nyugalmi áramerősség 45 mA, 12 VDC mellett;
Kimeneti feszültség	9 - 15 VDC (a tápforrásával megegyező feszültség)
Kimeneti áram	Maximum 500 mA
Üzemi hőmérséklet	-10°C - 40°C
Üzemi páratartalom	10% – 90%
Burkolat anyaga	Műanyag
Méretek (szé x ma x mé)	110 mm x 155 mm x 32 mm
Súly	253 g

POLSKI

1 Elementy

❶ Wskaźnik

- Miga powoli (jasnozielony): oczekiwanie na rejestrację
- Miga (na przemian zielony i pomarańczowy): rejestrowanie
- Włączony (zielony): zarejestrowano
- Włączony (pomarańczowy): rejestrowanie nie powiodło się / usterka (rozłączono)
- Miga szybko (pomarańczowy): alarm
- Miga powoli (zielony): tryb Znajdź mnie

2 Instalacja

3 Połączenia

A. Połączenia modułu 3EOL: Rezystor zabezpieczenia antysabotażowego (RT): 1 kΩ
Rezystor alarmu (RA): 1 kΩ
Rezystor usterki/zasłaniania (RF): 2,2 kΩ

Stan detektora	RT	RA	Moduł radiowy	Rezystancja obwodu
Zabezpieczenie antysabotażowe	Otwarte	Zamknięte	Zamknięte	∞
Stan prawidłowy	Zamknięte	Zamknięte	Zamknięte	1 kΩ
Alarm	Zamknięte	Otwarte	Zamknięte	2 kΩ
Usterka	Zamknięte	Zamknięte	Otwarte	3,2 kΩ
Zasłanianie	Zamknięte	Otwarte	Otwarte	4,2 kΩ
Zwarcie obwodu	Końcowa rezystancja całego obwodu wynosi 0 Ω.			

4 Ustawienia adresu

Przed włączeniem zasilania systemu skonfiguruj adres przy użyciu przełącznika DIP modułu wejściowego. Adres powinien należeć do zakresu 0 – 63. Adres każdego modułu powinien być unikalny.
Podana na diagramie wartość binarna 000011 odpowiada wartości dziesiętnej 3, dlatego adres modułu to 3.

5 Konfiguracja

Wprowadź adres IP centrali alarmowej, aby zalogować się w kliencie internetowym.
Wybierz **Urządzenie > Moduł**. Można edytować nazwę modułu i włączać/wyłączać wyjście zasilania pomocniczego.

Specyfikacje

Wejścia alarmowe	8
Wyjścia	2 (wyjścia kolektorów używane jako sygnał kontrolny modułu przekaźnika)
Magistrala	Dwa złącza Speed-X (High Speed), wejście do podłączania centrali alarmowej i wyjście do kaskadowego podłączania ekspandera
Zabezpieczenie antysabotażowe	Obsługiwane (przednie i tylne)
Zasilanie	9 – 15 V DC
Pobór mocy	Prąd maksymalny 119 mA / 12 V DC
	Prąd spoczynkowy 45 mA / 12 V DC
Napięcie wyjściowe	9 – 15 V DC (takie samo jak napięcie zasilające)
Prąd wyjściowy	Maksymalnie 500 mA
Temperatura (użytkowanie)	Od –10°C do 40°C
Wilgotność (użytkowanie)	10% – 90%
Materiał obudowy	Tworzywo sztuczne
Wymiary (szer. x wys. x gł.)	110 mm x 155 mm x 32 mm
Waga	253 g

ROMÂNĂ

1 Componentă

❶ Indicator

- Clipire lentă în verde deschis: Se aşteaptă activarea
- Clipire alternativă în verde şi portocaliu: Se activează
- Iluminare continuă în verde: Activat
- Portocaliu continuu: Activare nereuşită/Avarie (deconectat)
- Clipire rapidă în portocaliu: Alarmă
- Clipire lentă în verde: Modul Găseşte-mă

2 Instalare

3 Cablarea

A. Metoda de cablare 3EOL: Rezistor de manipulare (RT): 1 kΩ
Rezistor de alarmă (RA): 1 kΩ
Rezistor de eroare/mascare (RF): 2,2 kΩ

Stare detector	RT	RA	FR	Rezistenţa circuitului
Modificare	Deschidere	Închidere	Închidere	∞
Normal	Închidere	Închidere	Închidere	1 kΩ
Alarmă	Închidere	Deschidere	Închidere	2 kΩ
Eroare	Închidere	Închidere	Deschidere	3,2 kΩ
Mascare	Închidere	Deschidere	Deschidere	4,2 kΩ
Scurt circuit	Rezistenţa finală a întregului circuit este 0 Ω.			

4 Setări adresă

Configuraţi adresa prin comutatorul DIP al modulului de intrare înainte de a porni sistemul. Adresa trebuie să fie în intervalul (de la 0 la 63). Adresa fiecărui modul ar trebui să fie unică.
Valoarea binară afişată în diagramă este 000011, ceea ce înseamnă că valoarea zecimală este 3, iar adresa modulului este 3.

5 Configurare

Introduceţi adresa IP a panoului de control pentru a vă conecta la clientul web.
Faceţi clic pe **Dispozitiv -> Modul**. Puteţi edita numele modulului şi puteţi activa/dezactiva ieşirea de putere auxiliară.

Specificaţii

Intrare alarmă	8
Ieşire IO	2 (ieşiri colectoare, utilizate ca semnal de control al modulului releu)
Autobuz	2 x magistrale Speed-X (de mare viteză), 1 intrare pentru conexiune la panoul de control şi 1 ieşire pentru cascada expander
Protecţie împotriva accesului ilegal	Suport (faţă şi spate)
Alimentare electrică	9 până la 15 VDC
Consum de energie	Curent maxim 119 mA@12 VDC;
	Curent de repaus 45 mA@12 VDC;
Tensiune de ieşire	9 până la 15 VDC (aceeaşi tensiune ca şi sursa de alimentare)
Curent de ieşire	Maxim 500 mA
Temperatura de funcţionare	De la -10°C până la 40°C
Umiditatea de funcţionare	De la 10% până la 90%
Material carcasă	Plastic
Dimensiuni (L x Î x A)	110 mm x 155 mm x 31 mm
Greutate	253 g

SLOVENŠČINA

1 Komponenta

❶ Indikator

- Počasi utripa svetlo zelena: čakanje na vpis
- Izmenično utripata zelena in oranžna: vpisovanje
- Gori zelena: vpisan
- Gori oranžna: vpisovanje ni uspelo/napaka (prekinjena povezava)
- Hitro utripa oranžna: Alarm
- Počasi utripa zelena: način iskanja

2 Namestitev

3 Zapojenie

A. Spôsob zapojenia 3EOL: Rezistor zásahu (RT): 1 kΩ
Rezistor alarmu (RA): 1 kΩ
Rezistor poruchy/maskovania (RF): 2,2 kΩ

Stav detektora	RT	RA	RF	Odpor obvodu
Zásah	Otvorené	Zatvoriť	Zatvoriť	∞
Normálna	Zatvoriť	Zatvoriť	Zatvoriť	1 kΩ
Alarm	Zatvoriť	Otvorené	Zatvoriť	2 kΩ
Chyba	Zatvoriť	Zatvoriť	Otvorené	3,2 kΩ
Maskovanie	Zatvoriť	Otvorené	Otvorené	4,2 kΩ
Skrat	Koncový odpor celého obvodu je 0 Ω.			

4 Nastavitve naslova

Pred vklopom sistema z DIP-stikalom vhodnega modula konfigurirajte naslov.
Naslov mora biti znotraj razpona (0 do 63). Naslov vsakega modula mora biti edinstven.
Binarna vrednost, prikazana na diagramu, je 000011, kar pomeni, da je decimalna vrednost 3, torej je naslov modula 3.

5 Konfiguracija

Vnesite IP-naslov nadzorne plošče za prijavo v spletni odjemalec.
Kliknite **Naprava -> Modul**. Lahko uredite ime modula in omogočite/onemogočite pomožni napajalni izhod.

Tehnični podatki

Vhod alarma	8
Izhod IO	2 (izhoda zbiralnika, uporabljena kot nadzorni signal relejnega modula)
Vodilo	2 x Speed-X (visoka hitrost), 1 vhod za priključitev nadzorne plošče in 1 izhod za kaskadiranje razširjevalnika
Zaščita pred nedovoljenim poseganjem	Podpora (spredaj in zadaj)
Napajanje	9 do 15 VDC
Poraba moči	Maksimalni tok 119 mA pri 12 VDC
	Mirovni tok 45 mA pri 12 VDC
Izhodna napetost	9 do 15 VDC (enaka napetost kot napajanje)
Izhodni tok	Največ 500 mA
Operativna temperatura	–10 °C do 40 °C
Operativna vlažnost	od 10 do 90 %
Material ohišja	Plastika
Dimenzije (Š x V x G)	110 mm x 155 mm x 32 mm
Teža	253 g

ΕΛΛΗΝΙΚΑ

1 Εξάρτημα

❶ Ενδεικτική λυχνία

- Αναβοσβήνει αργά ανοιχτό πράσινο: Αναμονή καταχώρισης
- Αναβοσβήνει εναλλάξ πράσινο και πορτοκαλί: Γίνεται καταχώριση
- Σταθερό πράσινο: Έγινε καταχώριση
- Σταθερό πορτοκαλί: Αποτυχία/σφάλμα καταχώρισης (αποσυνδέθηκε)
- Αναβοσβήνει γρήγορα πορτοκαλί: Συναγερμός
- Αναβοσβήνει αργά πράσινο: Λειτουργία εύρεσης

2 Εγκατάσταση

3 Καλωδίωση

Α. Μέθοδος καλωδίωσης 3EOL: Αντίσταση παραποίησης (RT): 1 kΩ
Αντίσταση συναγερμού (RA): 1 kΩ
Αντίσταση σφάλματος/μάσκας (RF): 2,2 kΩ

Κατάσταση ανιχνευτή	RT	RA	RF	Circuit Resistance
Παραποίηση	Ανοιχτή	Κλειστή	Κλειστή	∞
Κανονικά	Κλειστή	Κλειστή	Κλειστή	1 kΩ
Συναγερμός	Κλειστή	Ανοιχτή	Κλειστή	2 kΩ
Βλάβη	Κλειστή	Κλειστή	Ανοιχτή	3,2 kΩ
Μάσκα	Κλειστή	Ανοιχτή	Ανοιχτή	4,2 kΩ
Βραχυκύκλωμα	Η τελική αντίσταση ολόκληρου του κυκλώματος είναι 0 Ω.			

4 Ρυθμίσεις διεύθυνσης

Προτού ενεργοποιήσετε το σύστημα, διαμορφώστε τη διεύθυνση μέσω του διακόπτη DIP στην αυτοτελή μονάδα εισόδου. Η διεύθυνση θα πρέπει να είναι εντός του εύρους (0 έως 63). Η διεύθυνση κάθε αυτοτελούς μονάδας πρέπει να είναι μοναδική.
Η δυαδική τιμή που εμφανίζεται στο διάγραμμα είναι 000011, που σημαίνει ότι η δεκαδική τιμή είναι 3, επομένως η διεύθυνση της αυτοτελούς μονάδας είναι 3.

5 Ρύθμιση παραμέτρων

Πληκτρολογήστε τη διεύθυνση IP του πίνακα ελέγχου για να συνδεθείτε στον υπολογιστή-πελάτη web.
Κάντε κλικ στην επιλογή **Συσκευή -> Αυτοτελής μονάδα**. Μπορείτε να κάνετε επεξεργασία του ονόματος της αυτοτελούς μονάδας και να ενεργοποιήσετε/απενεργοποιήσετε τη βοηθητική έξοδο ρεύματος.

Προδιαγραφές

Είσοδος συναγερμού	8
Έξοδος IO	2 (έξοδοι συλλέκτη, χρησιμοποιούνται ως σήμα ελέγχου του ρελέ)
BUS	2 x Speed-X (υψηλής ταχύτητας), 1 είσοδος για σύνδεση του πίνακα ελέγχου και 1 έξοδος για επάλληλες επεκτάσεις
Προστασία από παραποίηση	Υποστηρίζεται (μπροστά και πίσω)
Τροφοδοσία	9 έως 15 VDC
Κατανάλωση ρεύματος	Μέγιστο ρεύμα 119 mA@12 VDC
	Ρεύμα ηρεμίας 45 mA@12 VDC
Τάση εξόδου	9 έως 15 VDC (ίδια τάση με την τροφοδοσία)
Ρεύμα εξόδου	Μέγιστο 500 mA
Θερμοκρασία λειτουργίας	-10°C έως 40°C
Υγρασία λειτουργίας	10% έως 90%
Υλικό κελύφους	Πλαστικό
Διαστάσεις (Π x Υ x Μ)	110 mm x 155 mm x 32 mm
Βάρος	253 g

HRVATSKI

1 Komponenta

❶ Indikator

- Sporo bljeskajuće zeleno svjetlo: Čekanje na upis
- Zeleno i narančasto bljeskaju naizmjence: Upisivanje
- Jarko zelena: Upisano
- Stalno narančasto: Upis neuspio/Greška (Odspojeno)
- Brzo bljeskajuće narančasto: Alarm
- Sporo bljeskajuće zeleno: Način Pronađi me

2 Postavljanje

3 Ožičenje

A. 3EOL metoda ožičenja: Otpornik uređaja za neovlašteno mijenjanje (RT): 1 kΩ
Otpornik alarma (RA): 1 kΩ
Otpornik pogreške/maskiranja (RF): 2,2 kΩ

Status detektora	RT	RA	Radijska frekvencija	Otpor kruga
Neovlaštena izmjena	Otvori	Zatvori	Zatvori	∞
Uobičajeno	Zatvori	Zatvori	Zatvori	1 kΩ
Alarm	Zatvori	Otvori	Zatvori	2 kΩ
Pogreška	Zatvori	Zatvori	Otvori	3,2 kΩ
Maskiranje	Zatvori	Otvori	Otvori	4,2 kΩ
Kratki spoj	Završni otpor cijelog kruga je 0 Ω.			

4 Postavke adrese

Konfigurirajte adresu putem DIP sklopke ulaznog modula prije uključivanja napajanja na sustavu. Adresa bi trebala biti u rasponu (0 do 63). Adresa svakog modula trebala bi biti jedinstvena.
Binarna vrijednost prikazana na dijagramu je 000011, što znači da je decimalna vrijednost 3, pa je adresa modula 3.

5 Konfiguracija

Unesite IP adresu upravljačke ploče kako biste se prijavili u web klijent.
Kliknite **Uređaj -> Modul**. Možete urediti naziv modula i omogućiti/onemogućiti pomoćni izlaz napajanja.

Specifikacija

Ulaz alarma	8
IO izlaz	2 (izlazi kolektora, koji se koriste kao kontrolni signal modula releja)
Sabirnica	2 x Speed-X (velika brzina), 1 ulaz za vezu upravljačke ploče i 1 izlaz za kaskadno proširenje
Otporno na neovlaštene izmjene	Potpora (prednja i stražnja)
Napajanje	9 do 15 V istosmjerne struje
Potrošnja energije	Maksimalna struja 119 mA@12 V istosmjerne struje;
	Struja u stanju mirovanja 45 mA@12 V istosmjerne struje;
Izlazni napon	9 do 15 V istosmjerne struje (isti napon kao kod napajanja)
Izlazna struja	Najviše 500 mA
Ograničenje temperature	-10°C do 40°C
Ograničenje vlage	10% do 90%
Materijal školjke	Plastika
Dimenzije (Š x V x D)	110 mm x 155 mm x 32 mm
Težina	253 g

УКРАЇНСЬКА

1 Компонент

❶ Індикатор

- Миготливий світло-зелений, повільне миготіння: Очікування реєстрації
- Зелений і червоний миготять почергово: Триває реєстрація
- Немиготливий зелений: Реєстрацію завершено
- Немиготливий оранжевий: Помилка реєстрації/несправність (роз'єднано)
- Миготливий оранжевий, швидке миготіння: Тривога
- Миготливий зелений, повільне миготіння: Режим «Знайди мене»

2 Установлення

3 Під'єднання кабелів

А. Спосіб підключення 3EOL: Резистор пошкодження (RT): 1 кОм
Резистор сигналізації (RA): 1 кОм
Резистор збою/маскування (RF): 2,2 кОм

Статус датчика	RT	RA	Радіоканал	Опір контуру
Пошкодження	Розімкнене	Замкнене	Замкнене	∞
нормальний режим	Замкнене	Замкнене	Замкнене	1 кОм
Тривога	Замкнене	Розімкнене	Замкнене	2 кОм
несправність	Замкнене	Замкнене	Розімкнене	3,2 кОм
Маскування	Замкнене	Розімкнене	Розімкнене	4,2 кОм
Коротке замикання	Залишковий опір всього контуру складає 0 Ом.			

4 Налаштування адреси

Перед увімкненням системи здійснiть налаштування адреси вхідного модуля за допомогою DIP-перемикача. Адреса повинна мати значення у діапазоні 0–63. Адреса кожного модуля повинна бути унікальною.
Двійкове значення, показане на рисунку, дорівнює 000011; це означає, що десяткове значення дорівнює 3, тож адреса модуля – 3.

5 Налаштування

Уведіть IP-адресу панелі управління, щоб увійти у вебклієнт.
Натисніть **Пристрій -> Модуль**. Ви можете редагувати назву модуля і вмикати/вимикати допоміжний вихід живлення.

Технічні характеристики

Тривожний вхід	8
Вихід IO	2 (виходи колектора, що використовуються як джерело сигналу управління модуля реле)
Шина	2 x Speed-X (високошвидкісна), 1 вхід для підключення панелі управління й 1 вихід для каскадного підключення розширювача
Захист від пошкодження	Підтримується (спереду і ззаду)
Живлення	Від 9 до 15 В постійного струму
Споживання електроенергії	Максимальний струм 119 мА за 12 В постійного струму;
	Струм у стані спокою 45 мА за 12 В постійного струму;
Вихідна напруга	Від 9 до 15 В постійного струму (дорівнює напрузі живлення)
Вихідний струм	Максимум 500 мА
Робоча температура	Від -10°C до 40°C
Робоча вологість повітря	Від 10% до 90%
Матеріал кожуху	Пластик
Розміри (Ш x В x Г)	110 мм x 155 мм x 32 мм
Вага	253 г

SRPSKI

1 Komponenta

❶ Indikator

- Sporo trepti svetlozeleno: Čeka se registracija
- Zeleno i narandžasto trepte naizmenično: Registruje se
- Sija zeleno: Registrovano
- Sija narandžasto: Registracija nije uspela/greška (nije povezano)
- Brzo trepti narandžasto: Alarm
- Sporo trepti zeleno: Režim pretrage

2 Instalacija

3 Povezivanje instalacija

A. Metod povezivanja instalacija 3EOL: Otpornik za neovlašćene izmene (RT): 1 kΩ
Otpornik za alarm (RA): 1 kΩ
Otpornik za kvar/maskiranje (RF): 2,2 kΩ

Status detektora	RT	RA	RF	Otpor kola
Prekidač	Otvoren	Zatvoren	Zatvoren	∞
Normalno	Zatvoren	Zatvoren	Zatvoren	1 kΩ
Alarm	Zatvoren	Otvoren	Zatvoren	2 kΩ
Greška	Zatvoren	Zatvoren	Otvoren	3,2 kΩ
Maskiranje	Zatvoren	Otvoren	Otvoren	4,2 kΩ
Kratak spoj	Krajnji otpor celog kola je 0 Ω.			

4 Podešavanja adrese

Konfigurišite adresu preko DIP prekidača na ulaznom modulu pre podizanja sistema. Adresa mora biti u opsegu (od 0 do 63). Adresa svakog modula mora biti jedinstvena.
Binarna vrednost prikazana u dijagramu je 000011, što znači da je decimalna 3, dakle adresa modula je 3.

5 Konfigurisanje

Unesite IP adresu kontrolnog panela da biste se prijavili na veb-klijenta.
Kliknite na **Uređaj -> Modul**. Možete da izmenite naziv modula i omogućite/onemogućite pomoćni izlaz napajanja.

Specification

Ulaz za alarm	8
U/I izlaz	2 (izlazi za prikupljač, koji se koriste kao kontrolni signal modula releja)
Magistrala	2 x Speed-X magistrala (brza), 1 ulaz za povezivanje kontrolnog panela i 1 izlaz za kaskadno povezivanje proširivača
Otpornost na neovlašćene izmene	Podrška (napred i pozadi)
Napajanje	Od 9 do 15 V DC
Potrošnja struje	Maksimalna jačina struje 119 mA pri 12 V DC;
	Jačina struje mirovanja 45 mA pri 12 V DC;
Izlazni napon	Od 9 do 15 V DC (isti napon kao kod napajanja)
Izlazna jačina struje	Maksimalno 500 mA
Radna temperatura	Od -10°C do 40°C
Radna vlažnost	Od 10% do 90%
Materijal kućišta	Plastika
Dimenzije (Š x V x D)	110 mm x 155 mm x 31 mm
Težina	253 g

SVENSKA

1 Komponenter

❶ Indikering

- Blinkar långsamt ljusgrönt: Väntar på registrering
- Blinkar växelvis:grönt och orange: Registrerar
- Lyser grönt: Registrerad
- Fast orange: Registrering misslyckades/fel (frånkopplad)
- Blinkar snabbt orange: Larm
- Blinkar långsamt grönt: Hitta mig-läge

2 Montering

3 Inkoppling

A. 3EOL-kopplingsmetod: Manipulationsresistor (RT): 1 kΩ
Larmresistor (RA): 1 kΩ
Fel/Maskningsresistor (RF): 2,2 kΩ

Detektorstatus	RT	RA	RF	Kretsresistens
Manipulation	Öppen	Stängd	Stängd	∞
Normalt	Stängd	Stängd	Stängd	1 kΩ
Larm	Stängd	Öppen	Stängd	2 kΩ
Fel	Stängd	Stängd	Öppen	3,2 kΩ
Maskning	Stängd	Öppen	Öppen	4,2 kΩ
Kortslutning	Hela kretsens slutresistens är 0Ω.			

4 Adressinställningar

Konfigurera adressen via ingångsmodulens DIP-omkopplare innan systemet slås på. Adressen ska vara i intervallet (0 och 63). Adressen för varje modul ska vara unik.
Det binära värdet som visas i diagrammet är 000011, vilket innebär att decimalvärdet är 3, varför modulens adress är 3.

5 Konfiguration

Ange kontrollpanelens IP-adress för att logga in i webbklienten.
Klicka på **Enhet -> Modul**. Du kan redigera modulnamnet och aktivera/inaktivera extra uteffekt.

Specifikationer

Larmingång	8
IO-utgång	2 (kollektorutgångar, används som styrsignal för relämodul)
Buss	2 x Speed-X (hög hastighet), 1 ingång för kontrollpanelens anslutning och 1 utgång för kaskadkoppling av expander
Manipuleringssäker	Stöd (fram och bak)
Strömförsörjning	9 till 15 VDC
Effektförbrukning	Maximal ström 119 mA vid 12 VDC;
	Viloström 45 mA vid 12 VDC;
Utgångsspänning	9 till 15 VDC (samma spänning som strömförsörjning)
Utström	Maximalt 500 mA
Drifttemperatur	-10°C till 40°C
Luftfuktighet vid drift	10 till 90 %
Material i kapsling	Plast
Mått (B x H x D)	110 mm x 155 mm x 32 mm
Vikt	253 g

NORSK

1 Komponent

1 Indikator

- Sakte blinkende lysegrønn: Venter på påmelding
- Vekselvis blinkende grønn og oransje: Påmelding
- Jevnt grønn: Påmeldt
- Fast oransje: Påmelding mislyktes/feil (frakoblet)
- Raskt blinkende oransje: Alarm
- Sakte blinkende grønn: Finn meg-modus

2 Installasjon

3 Tilkobling

A. 3EOL-kablingsmetode: Sabotasjemotstand (RT): 1 kΩ
Alarmmotstand (RA): 1 kΩ
Feil-/maskeringsmotstand (RF): 2,2 kΩ

Detektorstatus	RT	RA	RF	Kretsmotstand
Sabotasje	Åpne	Stenge	Stenge	∞
Normal	Stenge	Stenge	Stenge	1 kΩ
Alarm	Stenge	Åpne	Stenge	2 kΩ
Feil	Stenge	Stenge	Åpne	3,2 kΩ
Maskering	Stenge	Åpne	Åpne	4,2 kΩ
Kortslutning	Sluttmotstanden til hele kretsen er 0 Ω.			

4 Adresseinnstillinger

Konfigurer adressen via DIP-bryteren til inngangsmodulen før systemet slås på. Adressen må være i området (0 til 63). Adressen til hver modul må være unik.
Den binære verdien som vises i diagrammet er 000011. Det betyr at desimalverdien er 3 slik at adressen til modulen er 3.

5 Konfigurasjon

Oppgi kontrollpanelets IP-adresse for å logge på nettklienten.
Kikk på **Enhet -> Modul**. Du kan redigere modulnavnet og aktivere/deaktivere utgang for hjelpestrøm.

Spesifikasjon

Alarminngang	8
IO-utgang	2 (kollektorutganger, benyttet som styresignal for relémodul)
Bus	2 x Speed-X (høyhastighets), 1 inngang for kontrollpaneltilkobling og 1 utgang for ekspansjonskaskade
Sabotasjesikker	Støtte (foran og bak)
Strømforsyning	9 til 15 VDC
Strømforbruk	Maksimal strøm 119 mA@12 VDC;
	Stillstandsstrøm 45 mA@12 VDC;
Utgangsspenning	9 til 15 VDC (samme spenning som strømforsyningen)
Utgangsstrøm	Maksimalt 500 mA
Driftstemperatur	-10°C til 40°C
Driftsluftfuktighet	10% til 90%
Skallmateriale	Plast
Mål (B x H x D)	110 mm x 155 mm x 32 mm
Vekt	253 g

မြန်မာ

1 အစိတ်အပိုင်း

1 အချက်ပြမီး

- အနေး ဖလက်ရှ်မီး အစိမ်းရောင်- စာရင်းသွင်းရန် စောင့်နေသည်
- ဖလက်ရှ်မီး အစိမ်းရောင်နှင့် လိမ္မော်ရောင် တစ်လှည့်စီ- စာရင်းသွင်းခြင်း
- အစိမ်းရောင် အပြည့်- စာရင်းသွင်းပြီးပြီ
- လိမ္မော်ရောင် အပြည့်- စာရင်းသွင်းခြင်း မအောင်မြင်ပါ/ အမှားယွင်း (ချိတ်ဆက်မှုပြတ်နေသည်)
- အမြန် ဖလက်ရှ်မီး လိမ္မော်ရောင်- အချက်ပေးစနစ်
- အနေး ဖလက်ရှ်မီး အစိမ်းရောင်- ကျွန်ုပ်ကိုရှာရန်မုဒ်-

2 တပ်ဆင်ခြင်း

3 ဝါယာတပ်ခြင်း

A. 3EOL ဝါယာတပ်ခြင်းနည်းလမ်း- မတော်တဆထိမှုအတွက် ရီစစ္စတာ (RT): 1 kΩ
သတိပေးချက်အတွက် ရီစစ္စတာ (RA)- 1 kΩ
အမှားယွင်းအတွက် ရီစစ္စတာ / ဖုံးအုပ်ခြင်း (RF)- 2.2 kΩ

ရှာဖွေစက် အခြေအနေ	RT	RA	RF	လျှပ်စီးပတ်လမ်း ခံနိုင်ရည်
အခွင့်မရဝင်ရောက်မှု	ဖွင့်ပါ	ပိတ်ပါ	ပိတ်ပါ	∞
ပုံမှန်	ပိတ်ပါ	ပိတ်ပါ	ပိတ်ပါ	1 kΩ
အချက်ပေးစနစ်	ပိတ်ပါ	ဖွင့်ပါ	ပိတ်ပါ	2 kΩ
ချို့ယွင်းမှု	ပိတ်ပါ	ပိတ်ပါ	ဖွင့်ပါ	3.2 kΩ
ဖုံးအုပ်ခြင်း	ပိတ်ပါ	ဖွင့်ပါ	ဖွင့်ပါ	4.2 kΩ
လျှပ်စီးအန္တရာယ်	လျှပ်စီးပတ်လမ်းတစ်ခုလုံး၏ အဆုံးခံနိုင်ရည်အားသည် 0Ω ဖြစ်သည်။			

4 လိပ်စာ ဆက်တင်များ

စနစ်အားပါဝါမဖွင့်မီ အဝင်မော်ဂျူး၏ DIP ခလုတ်မှတစ်ဆင့် လိပ်စာကို ပြင်ဆင်သတ်မှတ်ပါ။ လိပ်စာအတွက် ပမာဏသည် (0 မှ 63) ဖြစ်သင့်သည်။ မော်ဂျူး၏ လိပ်စာသည် ထပ်တူမရှိရပါ။
ပုံတွင်ပြသထားသော အခြေနှစ် တန်ဖိုးသည် 000011 ဖြစ်သည်၊ ဆိုလိုသည်မှာ ဒသမကိန်းတန်ဖိုးသည် 3 ဖြစ်သည်၊ ထို့ကြောင့် မော်ဂျူး၏ လိပ်စာသည် 3 ဖြစ်သည်။

5 ပုံစံချခြင်း

ဝက်ဘ်ကလိုင်းယင့်သို့ဝင်ရောက်ရန် ထိန်းချုပ်ပန်နယ် IP လိပ်စာကို ထည့်သွင်းပါ။
စက် -> မော်ဂျူး ကို နှိပ်ပါ။ မော်ဂျူးအမည်ကို တည်းဖြတ်နိုင်ပြီး အရန်ပါဝါအထွက်ကို ဖွင့်/ပိတ် လုပ်နိုင်သည်။

အသေးစိတ် အချက်အလက်

သတိပေးချက် အဝင်	8
IO အထွက်	2 (အထွက်စုစည်းမှု၊ ရီလေးမော်ဂျူး၏ ထိန်းချုပ်ဆစ်ကနယ်အဖြစ် အသုံးပြုသည်)
ဘတ်စ်	2 x Speed-X ဘတ်စ် (မြန်နှုန်းမြင့်)၊ ထိန်းချုပ်ပန်နယ် ချိတ်ဆက်မှုအတွက် 1 ခု နှင့် ပြိုင်တူတိုးချဲ့မှုအတွက် အထွက် 1 ခု
မတော်တဆထိမှု အကာအကွယ်	ထောက်ပံ့မှု (ရှေ့နှင့်နောက်)
ပါဝါ ပေးသွင်းမှု	9 မှ 15 VDC
ပါဝါ သုံးစွဲမှု	အများဆုံး လျှပ်စီး 119 mA@12 VDC
	ငြိမ်သက်သော လျှပ်စီး 45 mA@12 VDC
အထွက်ဗို့အား	9 မှ 15VDC (ပါဝါထောက်ပံ့မှုအတိုင်း ဗို့အားတူ)
အထွက်လျှပ်စီး	အများဆုံး 500 mA
လုပ်ဆောင်ရန် အပူချိန်	-10°C မှ 40°C
လုပ်ဆောင်ရန် စိုထိုင်းဆ	10% မှ 90%
ကိုယ်ထည်ခွံ	ပလပ်စတစ်
အတိုင်းအတာ(W x H x D)	110 mm x 155 mm x 31 mm
အလေးချိန်	253 g

עברית

1 רכיב

1 מחוון

- ירוק וכתום מהבהבים לסירוגין: בהרשמה
- אור ירוק מהבהב באיטיות: ממתין להרשמה
- כתום קבוע: אירע כשל/ תקלה בהרשמה (נוצר נתק)
- ירוק קבוע: נרשם
- ירוק מהבהב באיטיות: מצב "מצא אותי"
- כתום מהבהב במהירות: אזעקה

2 התקנה

3 חיווט

א' דרך חיווט 3EOL: נגד של ממעד (RT): 1kΩ
נגד לאזעקה (RA): 1kΩ
נגד לתקלה/ מיסוך (RF): 2.2kΩ

מצב גלאי	RT	RA	RF	התנגדות מעגל
גלאי חבלה	פתוח	סגור	סגור	∞
תקין	סגור	סגור	סגור	1kΩ
אזעקה	סגור	פתוח	סגור	2kΩ
תקלה	סגור	סגור	פתוח	3.2kΩ
מיסוך	סגור	פתוח	פתוח	4.2kΩ
קצר	התנגדות הקצה של כל המעגל היא 0Ω.			

4 הגדרות כתובת

יש להגדיר את הכתובת עם מתג DIP של יחידת הקלט לפני הפעלת המערכת. הכתובת חייבת להיות במסגרת התחום (0 עד 63). הכתובת של כל יחידה צריכה להיות ייחודית.
הערך הבינארי המוצג בתרשים הוא 000011, כלומר שהערך העשרוני הוא 3, כך שכתובת היחידה היא 3.

5 הגדרת תצורה

יש להזין את כתובת ה-IP של לוח הבקרה כדי להתחבר ללקוח האינטרנט.
קליק **התקן -> מודול**. באפשרותך לערוך את שם היחידה ולאפשר או לנטרל יציאת מתח עזר.

מפרט טכני

כניסת אזעקה	8
פלט IO	2 (פלטי מאסף, משמשים לבקרת אות של יחידת הממסר)
ערוץ	2 * אפיק Speed-X (מהירות גבוהה), קלט 1 ללוח הבקרה חיבור וקלט 1 למרחיב מדורג
מוגן מפני חבלה	תמיכה (חזית וגב)
ספק כוח	9 עד 15 VDC
צריכת חשמל	זרם מרבי 119 mA@12 VDC;
	זרם במנוחה 45 mA@12 VDC;
מתח יציאה	9 עד 15 VDC (מתח זהה לאספקת החשמל)
זרם פלט	500 mA לכל היותר
	40 °C עד -10 °C
טמפרטורת עבודה	10% עד 90%
חומר המעטפת	פלסטיק
מידות (רוחב X גובה X עומק)	110 X 155 X 31 מ"מ
משקל	253 גר'

BAHASA INDONESIA

1 Komponen

1 Indikator

- Hijau muda berkedip perlahan: Menunggu pendaftaran
- Hijau dan jingga berkedip secara bergantian: Mendaftarkan
- Hijau pekat: Didaftarkan
- Jingga pekat: Gagal mendaftarkan/ Kesalahan saat mendaftarkan (Terputus)
- Jingga berkedip cepat: Alarm
- Hijau berkedip perlahan: Mode temukan saya

2 Pemasangan

3 Pemasangan Kabel

A. Metode Pengkabelan 3EOL: Resistor Tamper (RT): 1 kΩ
Resistor Alarm (RA): 1 kΩ
Resistor Kesalahan/Masking (RF): 2,2 kΩ

Status Detektor	Buka	RA	RF	Resistansi Sirkuit
Perusakan	Open	Tutup	Tutup	∞
Normal	Tutup	Tutup	Tutup	1 kΩ
Alarm	Tutup	Buka	Tutup	2 kΩ
Kegagalan	Tutup	Tutup	Buka	3,2 kΩ
Masking	Tutup	Buka	Buka	4,2 kΩ
Sirkuit Pendek	Resistansi ujung dari semua sirkuit adalah 0 Ω.			

4 Pengaturan Alamat

Konfigurasikan alamat melalui tombol DIP pada modul sebelum menyalakan sistem. Alamat harus berada dalam rentang (0 hingga 63). Alamat pada setiap modul harus unik.
Nilai biner yang ditunjukkan dalam diagram adalah 000011, yang berarti nilai desimalnya adalah 3, sehingga alamat modul adalah 3.

5 Konfigurasi

Masukkan alamat IP panel kontrol untuk masuk ke klien web.
Klik **Perangkat -> Modul**. Anda dapat mengedit nama modul dan mengaktifkan/menonaktifkan output daya tambahan.

Spesifikasi

Input alarm	8
Output IO	2 (output kolektor, digunakan sebagai sinyal kontrol dari modul relai)
Bus	2 x Speed-X bus (kecepatan tinggi), 1 input untuk koneksi kontrol panel, dan 1 output untuk pengembangan berjenjang
Tahan Tamper	Dukungan (depan dan belakang)
Catu daya	9 hingga 15 VDC
Konsumsi daya	Arus maksimum 119 mA @12 VDC;
	Arus saat diam 45 mA @12 VDC;
Tegangan Output	9 hingga 15VDC (Tegangan sama dengan catu daya)
Arus Keluaran	Maksimum 500 mA
Suhu pengoperasian	-10°C hingga 40°C
Kelembapan pengoperasian	10% hingga 90%
Bahan cangkang	Plastik
Dimensi (P x T x L)	110 mm x 155 mm x 31 mm
Berat	253 g

English

©2022 Hangzhou Hikvision Digital Technology Co., Ltd. All rights reserved.
About this Manual
The Manual includes instructions for using and managing the Product. Pictures, charts, images and all other information hereinafter are for description and explanation only. The information contained in the Manual is subject to change, without notice, due to firmware updates or other reasons. Please find the latest version of this Manual at the Hikvision website (https://www.hikvision.com/).
Please use this Manual with the guidance and assistance of professionals trained in supporting the Product.
Trademarks
HIKVISION and other Hikvision's trademarks and logos are the properties of Hikvision in various jurisdictions.
Other trademarks and logos mentioned are the properties of their respective owners.
Disclaimer
TO THE MAXIMUM EXTENT PERMITTED BY APPLICABLE LAW, THIS MANUAL AND THE PRODUCT DESCRIBED, WITH ITS HARDWARE, SOFTWARE AND FIRMWARE, ARE PROVIDED "AS IS" AND "WITH ALL FAULTS AND ERRORS". HIKVISION MAKES NO WARRANTIES, EXPRESS OR IMPLIED, INCLUDING WITHOUT LIMITATION, MERCHANTABILITY, SATISFACTORY QUALITY, OR FITNESS FOR A PARTICULAR PURPOSE. THE USE OF THE PRODUCT BY YOU IS AT YOUR OWN RISK. IN NO EVENT WILL HIKVISION BE LIABLE TO YOU FOR ANY SPECIAL, CONSEQUENTIAL, INCIDENTAL, OR INDIRECT DAMAGES, INCLUDING, AMONG OTHERS, DAMAGES FOR LOSS OF BUSINESS PROFITS, BUSINESS INTERRUPTION, OR LOSS OF DATA, CORRUPTION OF SYSTEMS, OR LOSS OF DOCUMENTATION, WHETHER BASED ON BREACH OF CONTRACT, TORT (INCLUDING NEGLIGENCE), PRODUCT LIABILITY, OR OTHERWISE, IN CONNECTION WITH THE USE OF THE PRODUCT, EVEN IF HIKVISION HAS BEEN ADVISED OF THE POSSIBILITY OF SUCH DAMAGES OR LOSS.
YOU ACKNOWLEDGE THAT THE NATURE OF THE INTERNET PROVIDES FOR INHERENT SECURITY RISKS, AND HIKVISION SHALL NOT TAKE ANY RESPONSIBILITIES FOR ABNORMAL OPERATION, PRIVACY LEAKAGE OR OTHER DAMAGES RESULTING FROM CYBER-ATTACK, HACKER ATTACK, VIRUS INFECTION, OR OTHER INTERNET SECURITY RISKS; HOWEVER, HIKVISION WILL PROVIDE TIMELY TECHNICAL SUPPORT IF REQUIRED.
YOU AGREE TO USE THIS PRODUCT IN COMPLIANCE WITH ALL APPLICABLE LAWS, AND YOU ARE SOLELY RESPONSIBLE FOR ENSURING THAT YOUR USE CONFORMS TO THE APPLICABLE LAW. ESPECIALLY, YOU ARE RESPONSIBLE, FOR USING THIS PRODUCT IN A MANNER THAT DOES NOT INFRINGE ON THE RIGHTS OF THIRD PARTIES, INCLUDING WITHOUT LIMITATION, RIGHTS OF PUBLICITY, INTELLECTUAL PROPERTY RIGHTS, OR DATA PROTECTION AND OTHER PRIVACY RIGHTS. YOU SHALL NOT USE THIS PRODUCT FOR ANY PROHIBITED END-USES, INCLUDING THE DEVELOPMENT OR PRODUCTION OF WEAPONS OF MASS DESTRUCTION, THE DEVELOPMENT OR PRODUCTION OF CHEMICAL OR BIOLOGICAL WEAPONS, ANY ACTIVITIES IN THE CONTEXT RELATED TO ANY NUCLEAR EXPLOSIVE OR UNSAFE NUCLEAR FUEL-CYCLE, OR IN SUPPORT OF HUMAN RIGHTS ABUSES.
IN THE EVENT OF ANY CONFLICTS BETWEEN THIS MANUAL AND THE APPLICABLE LAW, THE LATTER PREVAILS.

This product and - if applicable - the supplied accessories too are marked with "CE" and comply therefore with the applicable harmonized European standards listed under the EMC Directive 2014/30/EU, the RoHS Directive 2011/65/EU

2012/19/EU (WEEE directive): Products marked with this symbol cannot be disposed of as unsorted municipal waste in the European Union. For proper recycling, return this product to your local supplier upon the purchase of equivalent new equipment, or dispose of it at designated collection points. For more information see: www.recyclethis.info

2006/66/EC (battery directive): This product contains a battery that cannot be disposed of as unsorted municipal waste in the European Union. See the product documentation for specific battery information. The battery is marked with this symbol, which may include lettering to indicate cadmium (Cd), lead (Pb), or mercury (Hg). For proper recycling, return the battery to your supplier or to a designated collection point. For more information see:www.recyclethis.info

CAUTION
In the use of the product, you must be in strict compliance with the electrical safety regulations of the nation and region.
The socket-outlet shall be installed near the equipment and shall be easily accessible.
+ identifies the positive terminal(s) of equipment which is used with, or generates direct current. - identifies the negative terminal(s) of equipment which is used with, or generates direct current.
No naked flame sources, such as lighted candles, should be placed on the equipment.
This equipment is suitable for mounting on concrete or other non-combustible surface only.
Install the equipment according to the instructions in this manual.
To prevent injury, this equipment must be securely attached to the wall in accordance with the installation instructions.
The additional force shall be equal to three times the weight of the equipment but not less than 50N. The equipment and its associated mounting means shall remain secure during the installation.
After the installation, the equipment, including any associated mounting plate, shall not be damaged.

FRANÇAIS

©2022 Hangzhou Hikvision Digital Technology Co., Ltd. Tous droits réservés.
À propos de ce manuel
Ce manuel fournit des instructions d'utilisation et de gestion du produit. Les images, les tableaux, les figures et toutes les autres informations ci-après ne sont donnés qu'à titre de description et d'explication. Les informations contenues dans ce manuel sont modifiables sans préavis, en raison d'une mise à jour d'un micrologiciel ou pour d'autres raisons. Veuillez trouver la dernière version de ce manuel sur le site Internet de Hikvision (https://www.hikvision.com/).
Veuillez utiliser ce mode d'emploi avec les conseils et l'assistance de professionnels spécialement formés dans la prise en charge de ce produit.
Marques déposées
HIKVISION et d'autres marques de commerce et logos de Hikvision appartiennent à Hikvision dans divers pays.
Toutes les autres marques et tous les logos mentionnés appartiennent à leurs propriétaires respectifs.
Clause d'exclusion de responsabilité
DANS LES LIMITES AUTORISÉES PAR LA LOI EN VIGUEUR, LE PRÉSENT MANUEL ET LE PRODUIT DÉCRIT, AINSI QUE SON MATÉRIEL, SES LOGICIELS ET SES MICROLOGICIELS, SONT FOURNIS « EN L'ÉTAT » ET « AVEC CES FAIBLESSES ET ERREURS ». HIKVISION NE FAIT AUCUNE GARANTIE, EXPLICITE OU IMPLICITE, Y COMPRIS, MAIS SANS S'Y LIMITER, DE QUALITÉ MARCHANDE, DE QUALITÉ SATISFAISANTE, OU D'ADÉQUATION À UN USAGE PARTICULIER. VOUS UTILISEZ LE PRODUIT À VOS PROPRES RISQUES. HIKVISION NE SERA EN AUCUN CAS TENU RESPONSABLE POUR TOUT DOMMAGE SPÉCIAL, CONSÉCUTIF, ACCESSOIRE OU INDIRECT, Y COMPRIS, ENTRE AUTRES, LES DOMMAGES RELATIFS À LA PERTE DE PROFITS D'ENTREPRISE, À L'INTERRUPTION D'ACTIVITÉS COMMERCIALES, OU LA PERTE DES DONNÉES, LA CORRUPTION DES SYSTÈMES, OU LA PERTE DES DOCUMENTS, S'ILS SONT BASÉS SUR UNE VIOLATION DE CONTRAT, UNE FAUTE (Y COMPRIS LA NÉGLIGENCE), LA RESPONSABILITÉ EN MATIÈRE DE PRODUITS, OU AUTRE, EN RAPPORT AVEC L'UTILISATION DU PRODUIT, MÊME SI HIKVISION A ÉTÉ INFORMÉ DE LA POSSIBILITÉ D'UN TEL DOMMAGE OU D'UNE TELLE PERTE.
VOUS RECONNAISSEZ QUE LA NATURE D'INTERNET EST SOURCE DE RISQUES DE SÉCURITÉ INHÉRENTS, ET HIKVISION SE DÉGAGE DE TOUTE RESPONSABILITÉ EN CAS DE FONCTIONNEMENT ANORMAL, DIVULGATION D'INFORMATIONS CONFIDENTIELLES OU AUTRES DOMMAGES DÉCOULANT D'UNE CYBERATTAQUE, D'UN PIRATAGE INFORMATIQUE, D'UNE INFECTION PAR DES VIRUS, OU AUTRES RISQUES DE SÉCURITÉ LIÉS À INTERNET ; TOUTEFOIS, HIKVISION FOURNIRA UNE ASSISTANCE TECHNIQUE DANS LES DÉLAIS, LE CAS ÉCHÉANT.
VOUS ACCEPTEZ D'UTILISER CE PRODUIT CONFORMÉMENT À L'ENSEMBLE DES LOIS EN VIGUEUR. IL EST DE VOTRE RESPONSABILITÉ EXCLUSIVE DE VEILLER À CE QUE VOTRE UTILISATION SOIT CONFORME À LA LOI APPLICABLE. IL VOUS APPARTIENT SURTOUT D'UTILISER CE PRODUIT D'UNE MANIÈRE QUI NE PORTE PAS ATTEINTE AUX DROITS DE TIERS, Y COMPRIS, MAIS SANS S'Y LIMITER, LES DROITS DE PUBLICITÉ, LES DROITS DE PROPRIÉTÉ INTELLECTUELLE, OU LA PROTECTION DES DONNÉES ET D'AUTRES DROITS À LA VIE PRIVÉE. VOUS NE DEVEZ PAS UTILISER CE PRODUIT POUR TOUTE UTILISATION FINALE INTERDITE, NOTAMMENT LA MISE AU POINT OU LA PRODUCTION D'ARMES DE DESTRUCTION MASSIVE, LA MISE AU POINT OU LA FABRICATION D'ARMES CHIMIQUES OU BIOLOGIQUES, LES ACTIVITÉS DANS LE CONTEXTE LIÉ AUX EXPLOSIFS NUCLÉAIRES OU AU CYCLE DU COMBUSTIBLE NUCLÉAIRE DANGEREUX, OU SOUTENANT LES VIOLATIONS DES DROITS DE L'HOMME.
EN CAS DE CONFLIT ENTRE CE MANUEL ET LES LOIS EN VIGUEUR, CES DERNIÈRES PRÉVALENT.

Le présent produit et, le cas échéant, les accessoires fournis, portent la mention « CE » et sont par conséquent conformes aux normes européennes harmonisées, répertoriées dans les directives CEM 2014/30/UE et RoHS 2011/65/UE.

2012/19/UE (directive DEEE) : Dans l'Union européenne, les produits portant ce pictogramme ne doivent pas être déposés dans une décharge municipale où le tri des déchets n'est pas pratiqué. Pour un recyclage adéquat, remettez ce produit à votre revendeur lors de l'achat d'un nouvel équipement équivalent, ou déposez-le dans un lieu de collecte prévu à cet effet. Pour de plus amples informations, consultez : www.recyclethis.info.

2006/66/CE (directive sur les batteries) : Ce produit renferme une batterie qui ne doit pas être déposée dans une décharge municipale où le tri des déchets n'est pas pratiqué, dans l'Union européenne. Pour plus de précisions sur la batterie, reportez-vous à sa documentation. La batterie porte le pictogramme ci-contre, qui peut inclure la mention Cd (cadmium), Pb (plomb) ou Hg (mercure). Pour la recycler correctement, renvoyez la batterie à votre revendeur ou déposez-la dans un point de collecte prévu à cet effet. Pour de plus amples informations, consultez : www.recyclethis.info.

ATTENTION
En utilisant le produit, vous devez respecter la réglementation relative à la sécurité électrique de votre pays ou région.
La prise de courant doit être installée près de l'équipement et doit être facilement accessible.
Le symbole « + » identifie la (les) borne(s) positive(s) de l'équipement qui est utilisé avec, ou qui génère du courant continu. Le symbole « - » identifie la (les) borne(s) négative(s) de l'équipement qui est utilisé avec, ou qui génère du courant continu.
Aucune source de flamme nue, telle que des bougies allumées, ne doit être placée sur l'équipement.
Cet équipement convient uniquement pour un montage sur du béton ou toute autre surface non combustible.
Installez l'équipement conformément aux instructions de ce manuel.
Afin d'éviter tout accident, cet appareil doit être correctement fixé au mur conformément aux instructions d'installation.
La force supplémentaire doit être égale à trois fois le poids de l'équipement et au minimum à 50 N. L'équipement et ses supports de montage doivent être maintenus fermement en place pendant l'installation.
Après l'installation, l'équipement, y compris le plateau de montage associé le cas échéant, ne doit pas être endommagé.

DEUTSCH

©2022 Hangzhou Hikvision Digital Technologie Co., Ltd. Alle Rechte vorbehalten.
Hinweise zu dieser Bedienungsanleitung
Die Bedienungsanleitung enthält Anleitungen zur Verwendung und Verwaltung des Produkts. Bilder, Diagramme, Abbildungen und alle sonstigen Informationen dienen nur der Beschreibung und Erklärung. Die Änderung der in der Bedienungsanleitung enthaltenen Informationen ist aufgrund von Firmware-Aktualisierungen oder aus anderen Gründen vorbehalten. Die neueste Version dieser Bedienungsanleitung finden Sie auf der Hikvision-Website (https://www.hikvision.com/).
Bitte verwenden Sie diese Bedienungsanleitung unter Anleitung und Unterstützung von Fachleuten, die für den Support des Produkts geschult sind.
Markenzeichen
HIKVISION und andere Marken und Logos von Hikvision sind das Eigentum von Hikvision in verschiedenen Ländern.
Andere hier erwähnte Marken und Logos sind Eigentum ihrer jeweiligen Inhaber.
Haftungsausschluss
DIESE BEDIENUNGSANLEITUNG UND DAS BESCHRIEBENE PRODUKT MIT SEINER HARDWARE, SOFTWARE UND FIRMWARE WERDEN, SOWEIT GESETZLICH ZULÄSSIG, IN DER „VORLIEGENDEN FORM" UND MIT „ALLEN FEHLERN UND IRRTÜMERN" BEREITGESTELLT. HIKVISION ÜBERNIMMT KEINE AUSDRÜCKLICHEN ODER STILLSCHWEIGENDEN GARANTIEN, EINSCHLIEẞLICH, ABER NICHT BESCHRÄNKT AUF DIE MARKTGÄNGIGKEIT, ZUFRIEDENSTELLENDE QUALITÄT ODER EIGNUNG FÜR EINEN BESTIMMTEN ZWECK. DIE NUTZUNG DES PRODUKTS DURCH SIE ERFOLGT AUF IHRE EIGENE GEFAHR. IN KEINEM FALL IST HIKVISION IHNEN GEGENÜBER HAFTBAR FÜR BESONDERE, ZUFÄLLIGE, DIREKTE ODER INDIREKTE SCHÄDEN, EINSCHLIEẞLICH, JEDOCH NICHT DARAUF BESCHRÄNKT, VERLUST VON GESCHÄFTSGEWINNEN, GESCHÄFTSUNTERBRECHUNG, DATENVERLUST, SYSTEMBESCHÄDIGUNG, VERLUST VON DOKUMENTATIONEN, SEI ES AUFGRUND VON VERTRAGSBRUCH, UNERLAUBTER HANDLUNG (EINSCHLIEẞLICH FAHRLÄSSIGKEIT), PRODUKTHAFTUNG ODER ANDERWEITIG, IN VERBINDUNG MIT DER VERWENDUNG DIESES PRODUKTS, SELBST WENN HIKVISION ÜBER DIE MÖGLICHKEIT DERARTIGER SCHÄDEN ODER VERLUSTE INFORMIERT WAR.
SIE ERKENNEN AN, DASS DIE NATUR DES INTERNETS DAMIT VERBUNDENE SICHERHEITSRISIKEN BEINHALTET. HIKVISION ÜBERNIMMT KEINE VERANTWORTUNG FÜR ANORMALEN BETRIEB, DATENVERLUST ODER ANDERE SCHÄDEN, DIE SICH AUS CYBERANGRIFFEN, HACKERANGRIFFEN, VIRUSINFEKTION ODER ANDEREN SICHERHEITSRISIKEN IM INTERNET ERGEBEN. HIKVISION WIRD JEDOCH BEI BEDARF ZEITNAH TECHNISCHEN SUPPORT LEISTEN.
SIE STIMMEN ZU, DIESES PRODUKT IN ÜBEREINSTIMMUNG MIT ALLEN GELTENDEN GESETZEN ZU VERWENDEN, UND SIE SIND ALLEIN DAFÜR VERANTWORTLICH, DASS IHRE VERWENDUNG GEGEN KEINE GELTENDEN GESETZE VERSTÖẞT. INSBESONDERE SIND SIE DAFÜR VERANTWORTLICH, DIESES PRODUKT SO ZU VERWENDEN, DASS DIE RECHTE DRITTER NICHT VERLETZT WERDEN, EINSCHLIEẞLICH, ABER NICHT BESCHRÄNKT AUF VERÖFFENTLICHUNGSRECHTE, DIE RECHTE AN GEISTIGEM EIGENTUM ODER DEN DATENSCHUTZ UND ANDERE PERSÖNLICHKEITSRECHTE. SIE DÜRFEN DIESES PRODUKT NICHT FÜR VERBOTENE ENDANWENDUNGEN VERWENDEN, EINSCHLIESSLICH DER ENTWICKLUNG ODER HERSTELLUNG VON MASSENVERNICHTUNGSWAFFEN, DER ENTWICKLUNG ODER HERSTELLUNG CHEMISCHER ODER BIOLOGISCHER WAFFEN, JEGLICHER AKTIVITÄTEN IM ZUSAMMENHANG MIT EINEM NUKLEAREN SPRENGKÖRPER ODER UNSICHEREN NUKLEAREN BRENNSTOFFKREISLAUF BZW. ZUR UNTERSTÜTZUNG VON MENSCHENRECHTSVERLETZUNGEN.
IM FALL VON WIDERSPRÜCHEN ZWISCHEN DIESER BEDIENUNGSANLEITUNG UND GELTENDEM RECHT IST LETZTERES MASSGEBLICH.

Dieses Produkt und – falls zutreffend – das mitgelieferte Zubehör sind mit dem „CE"-Zeichen gekennzeichnet und erfüllen daher die gültigen harmonisierten Europäischen Normen, die in der EMV-Richtlinie 2014/30/EG und der RoHS-Richtlinie 2011/65/EU aufgelistet sind.

2012/19/EU (Elektroaltgeräte-Richtlinie): Produkte, die mit diesem Symbol gekennzeichnet sind, dürfen innerhalb der Europäischen Union nicht mit dem Hausmüll entsorgt werden. Für korrektes Recycling geben Sie dieses Produkt an Ihren örtlichen Fachhändler zurück oder entsorgen Sie es an einer der Sammelstellen. Weitere Informationen finden Sie unter: www.recyclethis.info.

2006/66/EC (Batterierichtlinie): Dieses Produkt enthält eine Batterie, die innerhalb der Europäischen Union nicht mit dem Hausmüll entsorgt werden darf. Siehe Produktdokumentation für spezifische Hinweise zu Batterien. Die Batterie ist mit diesem Symbol gekennzeichnet, das zusätzlich die Buchstaben Cd für Cadmium, Pb für Blei oder Hg für Quecksilber enthalten kann. Für korrektes Recycling geben Sie die Batterie an Ihren örtlichen Fachhändler zurück oder entsorgen Sie sie an einer der Sammelstellen. Weitere Informationen finden Sie unter: www.recyclethis.info.

ACHTUNG
Bei der Verwendung des Produkts müssen die elektrischen Sicherheitsbestimmungen des Landes oder der Region strikt eingehalten werden.
Die Steckdose sollte sich in der Nähe des Geräts befinden und muss einfach zugänglich sein.
+ kennzeichnet den/die Pluspol(e) von Geräten, die mit Gleichstrom betrieben werden oder Gleichstrom erzeugen. – kennzeichnet den/die Minuspol(e) von Geräten, die mit Gleichstrom betrieben werden oder Gleichstrom erzeugen.
Stellen Sie keine offenen Flammen (wie brennende Kerzen) auf dem Gerät ab.
Dieses Gerät ist nur für die Montage auf Beton oder einer anderen nicht brennbaren Fläche geeignet.
Installieren Sie das Gerät gemäß den Anweisungen in diesem Handbuch.
Um Verletzungen zu vermeiden, muss dieses Gerät gemäß den Installationsanweisungen sicher an der Wand montiert werden.
Die zusätzliche Belastung muss dem dreifachen Gewicht des Geräts entsprechen, jedoch mindestens 50 N. Das Gerät und die zugehörigen Befestigungsmittel müssen während der Installation stets gesichert sein.
Nach der Installation darf das Gerät, einschließlich der zugehörigen Montageplatte, nicht beschädigt werden.

ESPAÑOL

©2022 Hangzhou Hikvision Digital Technology Co., Ltd. Todos los derechos reservados.
Sobre este manual
Este manual incluye las instrucciones de utilización y gestión del producto. Las figuras, gráficos, imágenes y cualquier otra información que encontrará en lo sucesivo tienen únicamente fines descriptivos y aclaratorios. La información incluida en el manual está sujeta a cambios, sin aviso previo, debido a las actualizaciones de software u otros motivos. Visite el sitio web de Hikvision —https://www.hikvision.com/— para acceder a la última versión de este manual.
Utilice este manual con la guía y asistencia de profesionales capacitados en el soporte del producto.
Marcas registradas
HIKVISION y otras marcas comerciales y logotipos de Hikvision son propiedad de Hikvision en diferentes jurisdicciones.
Las demás marcas comerciales y logotipos mencionados son propiedad de sus respectivos dueños.
Descargo de responsabilidad
EN LA MEDIDA MÁXIMA PERMITIDA POR LAS LEYES APLICABLES, ESTE MANUAL Y EL PRODUCTO DESCRITO —INCLUIDOS SU HARDWARE, SOFTWARE Y FIRMWARE— SE SUMINISTRAN «TAL CUAL» Y «CON TODOS SUS FALLOS Y ERRORES». HIKVISION NO OFRECE GARANTÍAS, EXPLÍCITAS O IMPLÍCITAS, INCLUIDAS, A MODO ENUNCIATIVO, COMERCIABILIDAD, CALIDAD SATISFACTORIA O IDONEIDAD PARA UN PROPÓSITO EN PARTICULAR. EL USO QUE HAGA DEL PRODUCTO CORRE BAJO SU ÚNICO RIESGO. EN NINGÚN CASO, HIKVISION PODRÁ CONSIDERARSE RESPONSABLE ANTE USTED DE NINGÚN DAÑO ESPECIAL, CONSECUENTE, INCIDENTAL O INDIRECTO, INCLUYENDO, ENTRE OTROS, DAÑOS POR PÉRDIDAS DE BENEFICIOS COMERCIALES, INTERRUPCIÓN DE LA ACTIVIDAD COMERCIAL, PÉRDIDA DE DATOS, CORRUPCIÓN DE LOS SISTEMAS O PÉRDIDA DE DOCUMENTACIÓN, YA SEA POR INCUMPLIMIENTO DEL CONTRATO, AGRAVIO (INCLUYENDO NEGLIGENCIA), RESPONSABILIDAD DEL PRODUCTO O EN RELACIÓN CON EL USO DEL PRODUCTO, INCLUSO CUANDO HIKVISION HAYA RECIBIDO UNA NOTIFICACIÓN DE LA POSIBILIDAD DE DICHOS DAÑOS O PÉRDIDAS.
USTED RECONOCE QUE LA NATURALEZA DE INTERNET IMPLICA RIESGOS DE SEGURIDAD INHERENTES Y HIKVISION NO TENDRÁ NINGUNA RESPONSABILIDAD POR EL FUNCIONAMIENTO ANORMAL, FILTRACIONES DE PRIVACIDAD U OTROS DAÑOS RESULTANTES DE ATAQUES CIBERNÉTICOS, ATAQUES DE HACKERS, INFECCIONES DE VIRUS U OTROS RIESGOS DE SEGURIDAD DE INTERNET; SIN EMBARGO, HIKVISION PROPORCIONARÁ APOYO TÉCNICO OPORTUNO DE SER NECESARIO.
USTED ACEPTA USAR ESTE PRODUCTO DE CONFORMIDAD CON TODAS LAS LEYES APLICABLES Y SOLO USTED ES EL ÚNICO RESPONSABLE DE ASEGURAR QUE EL USO CUMPLA CON DICHAS LEYES. EN ESPECIAL, USTED ES RESPONSABLE DE USAR ESTE PRODUCTO DE FORMA QUE NO INFRINJA LOS DERECHOS DE TERCEROS, INCLUYENDO, DE MANERA ENUNCIATIVA MAS NO LIMITATIVA, DERECHOS DE PUBLICIDAD, DERECHOS DE PROPIEDAD INTELECTUAL, DERECHOS RELATIVOS A LA PROTECCIÓN DE DATOS Y OTROS DERECHOS RELATIVOS A LA PRIVACIDAD. NO UTILIZARÁ ESTE PRODUCTO PARA NINGÚN USO FINAL PROHIBIDO, INCLUYENDO EL DESARROLLO O LA PRODUCCIÓN DE ARMAS DE DESTRUCCIÓN MASIVA, EL DESARROLLO O PRODUCCIÓN DE ARMAS QUÍMICAS O BIOLÓGICAS, NINGUNA ACTIVIDAD EN EL CONTEXTO RELACIONADO CON ALGÚN EXPLOSIVO NUCLEAR O EL CICLO DE COMBUSTIBLE NUCLEAR INSEGURO O EN APOYO DE ABUSOS DE LOS DERECHOS HUMANOS.
EN CASO DE HABER CONFLICTO ENTRE ESTE MANUAL Y LA LEGISLACIÓN VIGENTE, ESTA ÚLTIMA PREVALECERÁ.

Este producto y, cuando corresponda, los accesorios incluidos, también tienen la marca "CE" y por tanto cumplen los estándares europeos armonizados enumerados bajo la directiva de CEM 2014/30/UE, la directiva RoHS 2011/65/UE.

2012/19/UE (directiva RAEE, residuos de aparatos eléctricos y electromagnéticos): En la Unión Europea, los productos marcados con este símbolo no pueden ser desechados en el sistema de basura municipal sin recogida selectiva. Para un reciclaje adecuado, entregue este producto en el lugar de compra del equipo nuevo equivalente o deshágase de él en el punto de recogida designado a tal efecto. Para ver más información, visite: www.recyclethis.info.

2006/66/CE (directiva sobre baterías): Este producto lleva una batería que no puede ser desechada en el sistema municipal de basuras sin recogida selectiva dentro de la Unión Europea. Consulte la documentación del producto para ver la información específica de la batería. La batería lleva marcado este símbolo, que incluye unas letras indicando si contiene cadmio (Cd), plomo (Pb), o mercurio (Hg). Para un reciclaje adecuado, entregue la batería a su vendedor o llévela al punto de recogida de basuras designado a tal efecto. Para ver más información, visite: www.recyclethis.info.

PRECAUCIÓN
Para usar el producto debe cumplir estrictamente con la normativa de seguridad eléctrica de su país y región.
La toma de corriente tiene que estar cerca del equipo y ser de fácil acceso.
+ identifica los terminales positivos de los equipos que se utilizan con corriente continua o que la generan. - identifica los terminales negativos de los equipos que se utilizan con corriente continua o que la generan.
No coloque llamas abiertas, como velas encendidas, sobre el equipo.
Este equipo solo es apto para montarlo sobre hormigón u otra superficie no combustible.
Instale el equipo de acuerdo con las instrucciones de este manual.
Con el fin de evitar lesiones y, de acuerdo con las instrucciones de instalación, este equipo debe estar firmemente sujeto a la pared.
La fuerza adicional debe ser equivalente a tres veces el peso del equipo, pero no inferior a 50 N. El equipo y el soporte asociado deben permanecer seguros durante la instalación.
Tras la instalación, no se debe dañar el equipo ni tampoco las placas de montaje asociadas.

ITALIANO

©2022 Hangzhou Hikvision Digital Technology Co., Ltd. Tutti i diritti riservati.
Informazioni sul presente Manuale
Il presente Manuale contiene le istruzioni per l'uso e la gestione del prodotto. Le illustrazioni, i grafici e tutte le altre informazioni che seguono hanno solo scopi illustrativi ed esplicativi. Le informazioni contenute nel Manuale sono soggette a modifiche senza preavviso in seguito ad aggiornamenti del firmware o per altri motivi. Scaricare la versione più recente del presente Manuale dal sito web di Hikvision (https://www.hikvision.com/).
Utilizzare il presente Manuale con la supervisione e l'assistenza di personale qualificato nel supporto del prodotto.
Marchi commerciali
HIKVISION e gli altri marchi e loghi di Hikvision sono di proprietà di Hikvision in varie giurisdizioni.
Gli altri marchi registrati e loghi menzionati appartengono ai rispettivi proprietari.
Esclusione di responsabilità
NELLA MISURA MASSIMA CONSENTITA DALLA LEGGE VIGENTE, QUESTO MANUALE E IL PRODOTTO DESCRITTO, CON IL SUO HARDWARE, SOFTWARE E FIRMWARE, SONO FORNITI "COSÌ COME SONO" E "CON TUTTI I DIFETTI E GLI ERRORI". HIKVISION NON RILASCIA ALCUNA GARANZIA, NÉ ESPRESSA NÉ IMPLICITA COME, SOLO A TITOLO DI ESEMPIO, GARANZIE DI COMMERCIABILITÀ, QUALITÀ SODDISFACENTE O IDONEITÀ PER UN USO SPECIFICO. L'UTENTE UTILIZZA IL PRODOTTO A PROPRIO RISCHIO. HIKVISION DECLINA QUALSIASI RESPONSABILITÀ VERSO L'UTENTE IN RELAZIONE A DANNI SPECIALI, CONSEQUENZIALI E INCIDENTALI, COMPRESI, TRA GLI ALTRI, I DANNI DERIVANTI DA MANCATO PROFITTO, INTERRUZIONE DELL'ATTIVITÀ O PERDITA DI DATI, DANNEGGIAMENTO DI SISTEMI O PERDITA DI DOCUMENTAZIONE, DERIVANTI DA INADEMPIENZA CONTRATTUALE, ILLECITO (COMPRESA LA NEGLIGENZA), RESPONSABILITÀ PER DANNI AI PRODOTTI O ALTRIMENTI IN RELAZIONE ALL'USO DEL PRODOTTO, ANCHE QUALORA HIKVISION SIA STATA INFORMATA DELLA POSSIBILITÀ DI TALI DANNI O PERDITE.
L'UTENTE RICONOSCE CHE LA NATURA DI INTERNET PREVEDE RISCHI DI SICUREZZA INTRINSECI E CHE HIKVISION DECLINA QUALSIASI RESPONSABILITÀ IN RELAZIONE A FUNZIONAMENTI ANOMALI, VIOLAZIONE DELLA RISERVATEZZA O ALTRI DANNI RISULTANTI DA ATTACCHI INFORMATICI, INFEZIONE DA VIRUS O ALTRI RISCHI LEGATI ALLA SICUREZZA SU INTERNET; TUTTAVIA, HIKVISION FORNIRÀ TEMPESTIVO SUPPORTO TECNICO, SE NECESSARIO.
L'UTENTE ACCETTA DI UTILIZZARE IL PRODOTTO IN CONFORMITÀ A TUTTE LE LEGGI VIGENTI E DI ESSERE IL SOLO RESPONSABILE DI TALE UTILIZZO CONFORME. IN PARTICOLARE, L'UTENTE È RESPONSABILE DEL FATTO CHE L'UTILIZZO DEL PRODOTTO NON VIOLI DIRITTI DI TERZI COME, SOLO A TITOLO DI ESEMPIO, DIRITTI DI PUBBLICITÀ, DIRITTI DI PROPRIETÀ INTELLETTUALE O DIRITTI RELATIVI ALLA PROTEZIONE DEI DATI E ALTRI DIRITTI RIGUARDANTI LA PRIVACY. L'UTENTE NON DEVE UTILIZZARE IL PRODOTTO PER QUALSIASI USO FINALE VIETATO, COMPRESI LO SVILUPPO O LA PRODUZIONE DI ARMI DI DISTRUZIONE DI MASSA, LO SVILUPPO O LA PRODUZIONE DI ARMI CHIMICHE O BIOLOGICHE, QUALSIASI ATTIVITÀ COLLEGATA ALL'UTILIZZO DI ESPLOSIVI O COMBUSTIBILI NUCLEARI NON SICURI OPPURE A SOSTEGNO DI VIOLAZIONI DEI DIRITTI DELL'UOMO.
IN CASO DI CONFLITTO TRA IL PRESENTE MANUALE E LA LEGGE VIGENTE, PREVARRÀ QUEST'ULTIMA.

Questo prodotto e gli eventuali accessori in dotazione sono contrassegnati con il marchio "CE" e sono quindi conformi alle norme europee armonizzate vigenti di cui alla direttiva EMC 2014/30/UE e alla direttiva RoHS 2011/65/UE.

2012/19/UE (Direttiva RAEE): i prodotti contrassegnati con il presente simbolo non possono essere smaltiti come rifiuti domestici indifferenziati nell'Unione europea. Per lo smaltimento corretto, restituire il prodotto al rivenditore in occasione dell'acquisto di un nuovo dispositivo o smaltirlo nei punti di raccolta autorizzati. Ulteriori informazioni sono disponibili sul sito www.recyclethis.info.

2006/66/CE (direttiva batterie): questo prodotto contiene una batteria e non è possibile smaltirlo con i rifiuti domestici indifferenziati nell'Unione europea. Consultare la documentazione del prodotto per le informazioni specifiche sulla batteria. La batteria è contrassegnata con il presente simbolo, che potrebbe includere le sigle di cadmio (Cd), piombo (Pb) o mercurio (Hg). Per lo smaltimento corretto, restituire la batteria al rivenditore locale o smaltirla nei punti di raccolta autorizzati. Ulteriori informazioni sono disponibili sul sito www.recyclethis.info.

ATTENZIONE
Durante l'uso del prodotto è indispensabile rispettare rigorosamente le normative nazionali e locali sulla sicurezza elettrica.
La presa deve essere nelle vicinanze del dispositivo ed essere facilmente accessibile.
Il simbolo + indica il terminale positivo dell'apparecchiatura in tensione o che genera corrente diretta. Il simbolo - indica il terminale negativo dell'apparecchiatura in tensione o che genera corrente diretta.
Non collocare sull'attrezzatura sorgenti di fiamme libere, come candele accese.
L'attrezzatura può essere installata solo su cemento o altre superfici in materiali non infiammabili.
Installare l'attrezzatura seguendo le istruzioni del presente manuale.
Per evitare il rischio di lesioni personali, questa attrezzatura deve essere saldamente fissata alla parete, come indicato nelle istruzioni di installazione.
La forza applicata deve essere pari al triplo del peso del dispositivo e in ogni caso non inferiore a 50 N. Il dispositivo e gli utensili utilizzati per il montaggio devono rimanere al sicuro durante l'installazione.
Dopo l'installazione, il dispositivo e la piastra di montaggio non devono subire danni.

PORTUGUÊS (BRASIL)

©2022 Hangzhou Hikvision Digital Technology Co., Ltd. Todos os direitos reservados.
Acerca deste Manual
O Manual inclui instruções para utilizar e gerir o produto. As fotografias, os gráficos, as imagens e todas as outras informações doravante apresentadas destinam-se apenas a fins de descritivos e informativos. As informações que constam do Manual estão sujeitas a alteração, sem aviso prévio, devido a atualizações de firmware ou a outros motivos. Encontre a versão mais recente deste Manual no site da Hikvision (https://www.hikvision.com/).
Utilize este Manual sob orientação e com a assistência de profissionais formados neste Produto.
Marcas comerciais
HIKVISION e outras marcas registradas e logotipos da Hikvision são propriedade da Hikvision em diversas jurisdições.
Outras marcas comerciais e logótipos mencionados são propriedade dos respetivos proprietários.
Aviso legal
NA MEDIDA MÁXIMA PERMITIDA PELA LEI APLICÁVEL, ESTE MANUAL E O PRODUTO DESCRITO, COM O SEU HARDWARE, SOFTWARE E FIRMWARE, SÃO FORNECIDOS "TAL COMO ESTÃO" E "COM TODAS AS SUAS FALHAS E ERROS". A HIKVISION EXCLUI, DE FORMA EXPLÍCITA OU IMPLÍCITA, GARANTIAS DE, INCLUINDO E SEM LIMITAÇÃO, COMERCIABILIDADE, QUALIDADE DO SERVIÇO OU ADEQUAÇÃO A UMA FINALIDADE ESPECÍFICA. A SUA UTILIZAÇÃO DESTE PRODUTO É FEITA POR SUA CONTA E RISCO. EM NENHUMA CIRCUNSTÂNCIA, A HIKVISION SERÁ RESPONSÁVEL POR SI EM RELAÇÃO A QUAISQUER DANOS ESPECIAIS, CONSEQUENCIAIS, INCIDENTAIS OU INDIRETOS, INCLUINDO, ENTRE OUTROS, DANOS PELA PERDA DE LUCROS COMERCIAIS, INTERRUPÇÃO DA ATIVIDADE, PERDA DE DADOS, CORRUPÇÃO DE SISTEMAS OU PERDA DE DOCUMENTAÇÃO SEJA COM BASE NUMA VIOLAÇÃO DO CONTRATO, ATOS ILÍCITOS (INCLUÍNDO NEGLIGÊNCIA), RESPONSABILIDADE PELO PRODUTO OU, DE OUTRO MODO, RELACIONADA COM A UTILIZAÇÃO DO PRODUTO, AINDA QUE A HIKVISION TENHA SIDO AVISADA SOBRE A POSSIBILIDADE DE TAIS DANOS OU PERDAS.
O UTILIZADOR RECONHECE QUE A NATUREZA DA INTERNET OFERECE RISCOS DE SEGURANÇA INERENTES E QUE A HIKVISION NÃO SERÁ RESPONSABILIZADA POR UM FUNCIONAMENTO ANORMAL, PERDA DE PRIVACIDADE OU OUTROS DANOS RESULTANTES DE ATAQUES INFORMÁTICOS, ATAQUES DE PIRATARIA, INFEÇÃO POR VÍRUS OU OUTROS RISCOS ASSOCIADOS À SEGURANÇA DA INTERNET. NO ENTANTO, A HIKVISION PRESTARÁ APOIO TÉCNICO ATEMPADO, SE SOLICITADO.
O UTILIZADOR ACEITA UTILIZAR ESTE PRODUTO EM CONFORMIDADE COM TODAS AS LEIS APLICÁVEIS E SER O ÚNICO RESPONSÁVEL POR GARANTIR QUE A SUA UTILIZAÇÃO É CONFORME À LEI APLICÁVEL. PARTICULARMENTE, O UTILIZADOR É O RESPONSÁVEL PELA UTILIZAÇÃO DESTE PRODUTO DE MODO QUE NÃO INFRINJA OS DIREITOS DE TERCEIROS, INCLUINDO, ENTRE OUTROS, OS DIREITOS DE PUBLICIDADE, DIREITOS DE PROPRIEDADE INTELECTUAL OU DE PROTEÇÃO DE DADOS, OU QUAISQUER OUTROS DIREITOS DE PRIVACIDADE. O UTILIZADOR NÃO PODERÁ UTILIZAR ESTE PRODUTO PARA QUAISQUER UTILIZAÇÕES FINAIS PROIBIDAS, INCLUINDO O DESENVOLVIMENTO OU PRODUÇÃO DE ARMAS DE DESTRUIÇÃO MACIÇA, DESENVOLVIMENTO OU PRODUÇÃO DE QUÍMICOS OU ARMAS BIOLÓGICAS, QUAISQUER ATIVIDADES DESENVOLVIDAS NO ÂMBITO DE EXPLOSIVOS NUCLEARES OU CICLOS DE COMBUSTÍVEL NUCLEAR INSEGURO OU PARA APOIAR ABUSOS AOS DIREITOS HUMANOS.
NA EVENTUALIDADE DA OCORRÊNCIA DE ALGUM CONFLITO ENTRE ESTE MANUAL E A LEGISLAÇÃO APLICÁVEL, ESTA ÚLTIMA PREVALECE.

Este produto e os acessórios fornecidos (quando aplicáveis) também são marcados com o símbolo "CE", portanto, estão em conformidade com as normas europeias harmonizadas aplicáveis de acordo com a Diretiva EMC 2014/30/EU, a Diretiva RoHS 2011/65/EU.

2012/19/EU (Diretiva WEEE): os produtos marcados com este símbolo não podem ser descartados como rejeitos municipais não classificados na União Europeia. Para a reciclagem adequada, retorne este produto ao seu fornecedor local ao comprar um novo equipamento equivalente ou descarte-o em pontos de coleta designados. Para obter mais informações, acesse: www.recyclethis.info.

2006/66/EC (diretiva sobre baterias): este produto contém uma bateria que não pode ser descartada como um rejeito municipal não classificado na União Europeia. Refira-se à documentação do produto para informações específicas sobre baterias. A bateria é marcada com este símbolo, que poderá incluir letras para indicar cádmio (Cd), chumbo (Pb) ou mercúrio (Hg). Para a reciclagem adequada, devolva a bateria ao fornecedor ou encaminhe-a a um ponto de coleta designado. Para obter mais informações, acesse: www.recyclethis.info.

CUIDADO
Ao usar este produto, é necessário seguir os regulamentos de segurança elétrica da nação e região.
A saída da tomada deverá ser instalada perto do equipamento e ser facilmente acessível.
+ identifica o(s) terminal(is) positivo(s) de equipamentos que utilizam ou que geram corrente contínua. - identifica o(s) terminal(is) negativo(s) de equipamentos que utilizam ou que geram corrente contínua.
Nenhuma fonte de chama desprotegida, como vela acesa, deve ser colocada sobre o equipamento.
Este equipamento é adequado apenas para montagem em concreto ou outra superfície não inflamável.
Instale o equipamento de acordo com as instruções neste manual.
Para evitar ferimentos, este equipamento deve ser fixado firmemente à parede de acordo com as instruções de instalação.
A força adicional deve ser igual a três vezes o peso do equipamento, mas não inferior a 50 N. O equipamento e seus recursos de montagem associados devem permanecer seguros durante a instalação.
Após a instalação, o equipamento, incluindo qualquer placa de montagem associada, não pode estar danificado.

PORTUGUÊS

©2022 Hangzhou Hikvision Digital Technology Co., Ltd. Todos os direitos reservados.

Acerca deste Manual

O Manual inclui instruções para utilizar e gerir o produto. As fotografias, os gráficos, as imagens e todas as outras informações doravante apresentadas destinam-se apenas a fins de descritivos e informativos. As informações que constam do Manual estão sujeitas a alteração, sem aviso prévio, devido a atualizações de firmware ou a outros motivos. Pode encontrar a versão mais recente deste Manual no website da Hikvision (https://www.hikvision.com/).

Utilize este Manual sob orientação e com a assistência de profissionais formados neste Produto.

Marcas comerciais

HIKVISION e outros logótipos e marcas comerciais da Hikvision são propriedade da Hikvision em vários territórios.

Outras marcas comerciais e logótipos mencionados são propriedade dos respetivos proprietários.

Aviso legal

NA MEDIDA MÁXIMA PERMITIDA PELA LEI APLICÁVEL, ESTE MANUAL E O PRODUTO DESCRITO, COM O SEU HARDWARE, SOFTWARE E FIRMWARE, SÃO FORNECIDOS "TAL COMO ESTÃO" E "COM TODAS AS SUAS FALHAS E ERROS". A HIKVISION EXCLUI, DE FORMA EXPLÍCITA OU IMPLÍCITA, GARANTIAS DE, INCLUINDO E SEM LIMITAÇÃO, COMERCIABILIDADE, QUALIDADE DO SERVIÇO OU ADEQUAÇÃO A UMA FINALIDADE ESPECÍFICA. A SUA UTILIZAÇÃO DESTE PRODUTO É FEITA POR SUA CONTA E RISCO. EM NENHUMA CIRCUNSTÂNCIA, A HIKVISION SERÁ RESPONSÁVEL POR SI EM RELAÇÃO A QUAISQUER DANOS ESPECIAIS, CONSEQUENCIAIS, INCIDENTAIS OU INDIRETOS, INCLUINDO, ENTRE OUTROS, DANOS PELA PERDA DE LUCROS COMERCIAIS, INTERRUPÇÃO DA ATIVIDADE, PERDA DE DADOS, CORRUPÇÃO DE SISTEMAS OU PERDA DE DOCUMENTAÇÃO SEJA COM BASE NUMA VIOLAÇÃO DO CONTRATO, ATOS ILÍCITOS (INCLUÍNDO NEGLIGÊNCIA), RESPONSABILIDADE PELO PRODUTO OU, DE OUTRO MODO, RELACIONADA COM A UTILIZAÇÃO DO PRODUTO, AINDA QUE A HIKVISION TENHA SIDO AVISADA SOBRE A POSSIBILIDADE DE TAIS DANOS OU PERDAS.

O UTILIZADOR RECONHECE QUE A NATUREZA DA INTERNET OFERECE RISCOS DE SEGURANÇA INERENTES E QUE A HIKVISION NÃO SERÁ RESPONSABILIZADA POR UM FUNCIONAMENTO ANORMAL, PERDA DE PRIVACIDADE OU OUTROS DANOS RESULTANTES DE ATAQUES INFORMÁTICOS, ATAQUES DE PIRATARIA, INFEÇÃO POR VÍRUS OU OUTROS RISCOS ASSOCIADOS À SEGURANÇA DA INTERNET. NO ENTANTO, A HIKVISION PRESTARÁ APOIO TÉCNICO ATEMPADO, SE SOLICITADO.

O UTILIZADOR ACEITA UTILIZAR ESTE PRODUTO EM CONFORMIDADE COM TODAS AS LEIS APLICÁVEIS E SER O ÚNICO RESPONSÁVEL POR GARANTIR QUE A SUA UTILIZAÇÃO É CONFORME À LEI APLICÁVEL. PARTICULARMENTE, O UTILIZADOR É O RESPONSÁVEL PELA UTILIZAÇÃO DESTE PRODUTO DE MODO QUE NÃO INFRINJA OS DIREITOS DE TERCEIROS, INCLUINDO, ENTRE OUTROS, OS DIREITOS DE PUBLICIDADE, DIREITOS DE PROPRIEDADE INTELECTUAL OU DE PROTEÇÃO DE DADOS, OU QUAISQUER OUTROS DIREITOS DE PRIVACIDADE. O UTILIZADOR NÃO PODERÁ UTILIZAR ESTE PRODUTO PARA QUAISQUER UTILIZAÇÕES FINAIS PROIBIDAS, INCLUINDO O DESENVOLVIMENTO OU PRODUÇÃO DE ARMAS DE DESTRUIÇÃO MACIÇA, DESENVOLVIMENTO OU PRODUÇÃO DE QUÍMICOS OU ARMAS BIOLÓGICAS, QUAISQUER ATIVIDADES DESENVOLVIDAS NO ÂMBITO DE EXPLOSIVOS NUCLEARES OU CICLOS DE COMBUSTÍVEL NUCLEAR INSEGURO OU PARA APOIAR ABUSOS AOS DIREITOS HUMANOS.

NA EVENTUALIDADE DA OCORRÊNCIA DE ALGUM CONFLITO ENTRE ESTE MANUAL E A LEGISLAÇÃO APLICÁVEL, ESTA ÚLTIMA PREVALECE.

Este produto e, se aplicável, os acessórios fornecidos com o mesmo, têm a marcação "CE" e estão, por isso, em conformidade com os padrões europeus aplicáveis, indicados na diretiva CEM 2014/30/UE e na diretiva RSP 2011/65/UE.

2012/19/UE (Diretiva REEE): Os produtos com este símbolo não podem ser eliminados como resíduos urbanos indiferenciados na União Europeia. Para uma reciclagem adequada, devolva este produto ao seu fornecedor local quando adquirir um novo equipamento equivalente ou elimine-o através dos pontos de recolha adequados. Para mais informações, consulte: www.recyclethis.info.

2006/66/CE (diretiva relativa a baterias): Este produto contém uma bateria que não pode ser eliminada como resíduo urbano indiferenciado na União Europeia. Consulte a documentação do produto para obter informações específicas acerca da bateria. A bateria está marcada com este símbolo, que poderá incluir inscrições para indicar a presença de cádmio (Cd), chumbo (Pb), ou mercúrio (Hg). Para reciclar o produto de forma adequada, devolva a bateria ao seu fornecedor ou coloque-a num ponto de recolha apropriado. Para mais informações, consulte: www.recyclethis.info.

ADVERTÊNCIA

Durante a utilização do produto, o utilizador tem de estar em estrita conformidade com as normas de segurança elétrica do país e região.
A tomada deverá estar instalada perto do equipamento e ser facilmente acessível.
+ identifica o terminal positivo do equipamento com o qual é utilizada ou gera corrente direta. - identifica o terminal negativo do equipamento com o qual é utilizada ou gera corrente direta.
Não deverão ser colocadas fontes de chama livre, como velas acesas, sobre o equipamento.
Este equipamento só deve ser montado numa superfície de betão ou outra não combustível.
Instale o equipamento de acordo com as instruções constantes deste manual.
Para evitar ferimentos, este equipamento deve ser fixado firmemente na parede, de acordo com as instruções de instalação.
A força adicional deverá ser igual a três vezes o peso do equipamento, mas não inferior a 50 N. O equipamento e respetivos meios de montagem associados devem ser mantidos em segurança durante a instalação.
Após a instalação, o equipamento, incluindo qualquer placa de montagem associada, não devem estar danificados.

TÜRKÇE

©2022 Hangzhou Hikvision Digital Technology Co., Ltd. Tüm hakları saklıdır.

Bu Kılavuz hakkında

Kılavuz, Ürünün kullanımı ve yönetimi ile ilgili talimatları içerir. Resimler, çizelgeler, görüntüler ve buradaki diğer tüm bilgiler, yalnızca tanımlama ve açıklama amaçlıdır. Kılavuzda bulunan bilgiler, yazılım güncellemeleri veya başka nedenlerden dolayı önceden haber verilmeksizin değiştirilebilir. Bu Kılavuzun en son sürümünü Hikvision web sitesinde (https://www.hikvision.com/) bulabilirsiniz.

Lütfen bu Kılavuzu, Ürünü destekleme konusunda eğitilmiş profesyonellerin rehberliği ve yardımı ile kullanın.

Ticari Markalar

HIKVISION ve diğer Hikvision ticari markaları ve logoları Hikvision'ın çeşitli yargı mercilerindeki mülkleridir.

Bahsedilen diğer ticari markalar ve logolar ilgili sahiplerinin mülkiyetindedir.

Yasal Uyarı

YÜRÜRLÜKTEKİ YASALARIN İZİN VERDİĞİ AZAMİ ÖLÇÜDE, BU KILAVUZ VE AÇIKLANAN ÜRÜN, DONANIMI, YAZILIMI VE ÜRÜN YAZILIMI İLE "OLDUĞU GİBİ" VE "TÜM ARIZALAR VE HATALAR İLE " SAĞLANIR. HIKVISION, SINIRLANDIRMA, TİCARİ OLABİLİRLİK, MEMNUNİYET KALİTESİ VEYA BELİRLİ BİR AMACA UYGUN OLMAKSIZIN AÇIK VEYA ZIMNİ HİÇBİR GARANTİ VERMEZ. ÜRÜNÜN SİZİN TARAFINIZDAN KULLANIMI KENDİ SORUMLULUĞUNUZDADIR. HIKVISION HİÇBİR DURUMDA, BU ÜRÜNÜN KULLANIMI İLE BAĞLANTILI OLARAK, HIKVISION BU TÜR HASARLARIN OLASILIĞI HAKKINDA BİLGİLENDİRİLMİŞ OLSA BİLE, İŞ KARLARININ KAYBI, İŞ KESİNTİSİ, VERİ KAYBI, SİSTEM KESİNTİSİ, BELGE KAYBI, SÖZLEŞMENİN İHLALİ (İHMAL DAHİL), ÜRÜN SORUMLULUĞU GİBİ ZARARLAR DA DAHİL OLMAK ÜZERE, ÖZEL, SONUÇSAL, TESADÜFİ VEYA DOLAYLI ZARARLAR İÇİN SİZE KARŞI SORUMLU OLMAYACAKTIR.
İNTERNETİN DOĞASININ DOĞAL GÜVENLİK RİSKLERİ BARINDIRDIĞINI KABUL EDİYORSUNUZ VE HIKVISION, SİBER SALDIRI, HACKER SALDIRISI, VİRÜS BULAŞMASI VEYA DİĞER İNTERNET GÜVENLİK RİSKLERİNDEN KAYNAKLANAN ANORMAL KULLANIM, GİZLİLİK SIZINTISI VEYA DİĞER ZARARLAR İÇİN HERHANGİ BİR SORUMLULUK KABUL ETMEZ; ANCAK, HIKVISION GEREKİRSE ZAMANINDA TEKNİK DESTEK SAĞLAYACAKTIR.
BU ÜRÜNÜ GEÇERLİ TÜM YASALARA UYGUN OLARAK KULLANMAYI KABUL EDİYORSUNUZ VE KULLANIMINIZIN GEÇERLİ YASALARA UYGUN OLMASINI SAĞLAMAKTAN YALNIZCA SİZ SORUMLUSUNUZ. ÖZELLİKLE, BU ÜRÜNÜ, SINIRLAMA OLMAKSIZIN, TANITIM HAKLARI, FİKRİ MÜLKİYET HAKLARI VEYA VERİ KORUMA VE DİĞER GİZLİLİK HAKLARI DA DAHİL OLMAK ÜZERE ÜÇÜNCÜ TARAFLARIN HAKLARINI İHLAL ETMEYECEK ŞEKİLDE KULLANMAKTAN SİZ SORUMLUSUNUZ. BU ÜRÜNÜ, KİTLE İMHA SİLAHLARININ GELİŞTİRİLMESİ VEYA ÜRETİMİ, KİMYASAL VEYA BİYOLOJİK SİLAHLARIN GELİŞTİRİLMESİ VEYA ÜRETİMİ, HERHANGİ BİR NÜKLEER PATLAYICI VEYA GÜVENLİ OLMAYAN NÜKLEER YAKIT DÖNGÜSÜ İLE İLGİLİ HERHANGİ BİR FAALİYETTE VEYA İNSAN HAKLARI İHLALLERİNİ DESTEKLEMEK DE DAHİL YASAKLANMIŞ SON KULLANIMLAR İÇİN KULLANAMAZSINIZ.
BU KILAVUZ İLE İLGİLİ YASA ARASINDA HERHANGİ BİR ÇELİŞKİ OLMASI DURUMUNDA, İKİNCİSİ GEÇERLİDİR.

Bu ürün ve (varsa) birlikte verilen aksesuarlar "CE" işaretlidir ve bu nedenle EMC Direktifi 2014/30/EU, RoHS Direktifi 2011/65/EU altında listelenen geçerli uyumlaştırılmış Avrupa standartlarına uygundur.

2012/19/EU (WEEE direktifi): Bu simgeyle işaretlenen ürünler, Avrupa Birliği'nde ayrıştırılmamış belediye atığı olarak yok edilemez. Doğru geri dönüşüm için, eşdeğer yeni ekipman satın aldıktan sonra bu ürünü yerel tedarikçinize iade edin veya belirtilen toplama noktalarında imha edin. Daha fazla bilgi için bkz: www.recyclethis.info.

2006/66/EC (pil direktifi): Bu ürün, Avrupa Birliği'nde ayrıştırılmamış belediye atığı olarak imha edilemeyen bir pil içerir. Özel pil bilgileri için ürün belgelerine bakın. Pil, kadmiyum (Cd), kurşun (Pb) veya cıva (Hg) içerebildiğini belirtmek bu simgeyle işaretlenmiştir. Doğru geri dönüşüm için pili tedarikçinize veya belirlenmiş bir toplama noktasına iade edin. Daha fazla bilgi için bkz: www.recyclethis.info.

DİKKAT

Ürünün kullanımında ülkenin ve bölgenin elektrik güvenliği düzenlemelerine kesinlikle uymanız gerekir.
Priz, ekipmanın yakınına kurulmalı ve kolayca erişilebilir olmalıdır.
+ simgesi kullanılan veya doğru akım üreten ekipmanın pozitif terminallerini belirtir. - simgesi kullanılan veya doğru akım üreten ekipmanın negatif terminallerini belirtir.
Ekipmanın üzerine yanan mum gibi açık alev kaynakları konulmamalıdır.
Bu ekipmanın montajı sadece beton veya diğer yanıcı olmayan yüzeyler üzerine yapılabilir.
Ekipmanı bu kılavuzdaki talimatlara göre kurun.
Yaralanmaları önlemek için bu ekipman kurulum talimatlarına göre duvara güvenli bir şekilde takılmalıdır.
Ek kuvvet, ekipmanın ağırlığının üç katına eşit olmalı, ancak 50 N'dan az olmamalıdır. Ekipman ve bağlı montaj araçları kurulum sırasında güvenli kalmalıdır.
Kurulumdan sonra, ilgili montaj plakası da dahil, ekipman hasar görmemelidir.

MAGYAR

©2022 Hangzhou Hikvision Digital Technology Co., Ltd. Minden jog fenntartva.

A Kézikönyvvel kapcsolatos tudnivalók

Az útmutató a termék használatára és kezelésére vonatkozó utasításokat tartalmaz. Az itt szereplő képek, diagramok, ábrák és minden további információ csupán leírásként és magyarázatként szolgál. A Kézikönyvben szereplő információk a firmware-frissítések és egyéb okok miatt előzetes értesítés nélkül változhatnak. Az Útmutató legfrissebb változatáért keresse fel a Hikvision weboldalát (https://www.hikvision.com/).

Az Útmutatót a termékkel kapcsolatos támogatáshoz megfelelő képesítéssel rendelkező szakemberek támogatásával és útmutatásával együtt használja.

Védjegyek

HIKVISION valamint a Hikvision egyéb védjegyei és logói a Hikvision tulajdonát képezik különböző joghatóságokban.

Az említett egyéb védjegyek és logók a megfelelő tulajdonosok tulajdonát képezik.

Felelősségkizárás

EZT A KÉZIKÖNYVET, VALAMINT A BENNE SZEREPLŐ TERMÉKET ANNAK HARDVER-, SZOFTVER-ÖSSZETEVŐIVEL ÉS FIRMWARE-ÉVEL EGYÜTT „EREDETI FORMÁBAN" BIZTOSÍTJUK, „BELEÉRTVE AZOK ÖSSZES ESETLEGES HIBÁJÁT". A HIKVISION NEM VÁLLAL SEM KIFEJEZETT, SEM TÖRVÉNY ÁLTAL VÉLELMEZETT JÓTÁLLÁST, TÖBBEK KÖZÖTT – DE NEM KORLÁTOZVA – A TERMÉK ÉRTÉKESÍTHETŐSÉGÉRE, MEGFELELŐ MINŐSÉGÉRE, VALAMINT ADOTT CÉLRA VALÓ ALKALMASSÁGÁRA. A TERMÉKET KIZÁRÓLAG SAJÁT FELELŐSSÉGÉRE HASZNÁLHATJA. A HIKVISION SEMMILYEN ESETBEN SEM VÁLLAL FELELŐSSÉGET ÖN FELÉ SEMMILYEN KÜLÖNLEGES, KÖVETKEZMÉNYES, JÁRULÉKOS VAGY KÖZVETETT KÁRÉRT, BELEÉRTVE TÖBBEK KÖZÖTT A TERMÉK HASZNÁLATÁVAL ÖSSZEFÜGGÉSBEN AZ ÜZLETI HASZON ELVESZTÉSÉBŐL, AZ ÜZLETMENET MEGSZAKADÁSÁBÓL, VALAMINT AZ ADATOK VAGY DOKUMENTUMOK ELVESZTÉSÉBŐL EREDŐ KÁROKAT, TÖRTÉNJEN EZ SZERZŐDÉSSZEGÉS VAGY KÁROKOZÁS (BELEÉRTVE A GONDATLANSÁGOT) EREDMÉNYEKÉNT, MÉG AKKOR SEM, HA A HIKVISION VÁLLALATOT TÁJÉKOZTATTÁK AZ ILYEN KÁROK BEKÖVETKEZÉSÉNEK LEHETŐSÉGÉRŐL.
ÖN TUDOMÁSUL VESZI, HOGY AZ INTERNET TERMÉSZETÉBŐL FAKADÓAN REJT KOCKÁZATOKAT, ÉS A HIKVISION SEMMILYEN FELELŐSSÉGET NEM VÁLLAL A RENDELLENES MŰKÖDÉSÉRT, A SZEMÉLYES ADATOK KISZIVÁRGÁSÁÉRT VAGY MÁS OLYAN KÁROKÉRT, AMELYEKET KIBERTÁMADÁSOK, HACKERTÁMADÁSOK, VÍRUSFERTŐZÉSEK VAGY MÁS INTERNETES BIZTONSÁGI VESZÉLYEK OKOZTAK; A HIKVISION AZONBAN KÉRÉSRE IDŐBEN MŰSZAKI TÁMOGATÁST NYÚJT.
ÖN ELFOGADJA, HOGY EZT A TERMÉKET KIZÁRÓLAG A VONATKOZÓ TÖRVÉNYI ELŐÍRÁSOK BETARTÁSÁVAL HASZNÁLJA, ÉS HOGY A VONATKOZÓ TÖRVÉNYEKNEK MEGFELELŐ HASZNÁLAT KIZÁRÓLAG AZ ÖN FELELŐSSÉGE. KÜLÖNÖSKÉPPEN AZ ÖN FELELŐSSÉGE, HOGY A TERMÉK HASZNÁLATA SORÁN NE SÉRTSE HARMADIK FÉL JOGAIT, BELEÉRTVE, DE NEM KORLÁTOZVA A NYILVÁNOSSÁGRA, SZELLEMI TULAJDONRA, ADATOK VÉDELMÉRE ÉS EGYÉB SZEMÉLYES ADATOKRA VONATKOZÓ JOGOKAT. A TERMÉKET NEM HASZNÁLHATJA TILTOTT CÉLRA, BELEÉRTVE A TÖMEGPUSZTÍTÓ FEGYVEREK FEJLESZTÉSÉT VAGY GYÁRTÁSÁT, A VEGYI VAGY BIOLÓGIAI FEGYVEREK FEJLESZTÉSÉT VAGY GYÁRTÁSÁT, VALAMINT BÁRMILYEN, ROBBANÁSVESZÉLYES VAGY NEM BIZTONSÁGOS NUKLEÁRIS HASADÓANYAG-CIKLUSSAL KAPCSOLATOS TEVÉKENYSÉGET, ILLETVE EMBERI JOGI VISSZAÉLÉSEKET TÁMOGATÓ MÓDON TÖRTÉNŐ FELHASZNÁLÁST.
HA A JELEN KÉZIKÖNYV ÉS A HATÁLYOS TÖRVÉNY KÖZÖTT ELLENTMONDÁS TAPASZTALHATÓ, AKKOR AZ UTÓBBI A MÉRVADÓ.

Ez a termék és tartozékai (amennyiben vannak) „CE" jelöléssel vannak ellátva, ezáltal megfelelnek a következő irányelvekben foglalt harmonizált európai szabványoknak: 2014/30/EU (EMC-irányelv), 2011/65/EU (RoHS-irányelv).

2012/19/EU (WEEE-irányelv): Az ezzel a jelzéssel ellátott termékeket nem lehet szelektálatlan kommunális hulladékként elhelyezni az Európai Unióban. A megfelelő újrahasznosítás érdekében vigye vissza ezt a terméket helyi beszállítójához, amikor új, egyenértékű berendezést vásárol, vagy adja le a kijelölt gyűjtőhelyeken. További információért keresse fel az alábbi honlapot: www.recyclethis.info.

2006/66/EK (akkumulátorokról szóló irányelv): Ez a termék olyan elemet tartalmaz, amelyet nem lehet szelektálatlan kommunális hulladékként elhelyezni az Európai Unióban. A termékdokumentációban további információkat talál az elemről. Az elem ezzel a jelzéssel van ellátva. A jelzésen megtalálhatók lehetnek a kadmiumot (Cd), ólmot (Pb) vagy higanyt (Hg) jelző betűjelek. A megfelelő újrahasznosítás érdekében vigye vissza ezt a terméket a beszállítójához, vagy vigye egy kijelölt gyűjtőhelyre. További információért keresse fel az alábbi honlapot: www.recyclethis.info.

VIGYÁZAT

A termék használata során az ország és a régió elektromos biztonsági előírásait szigorúan be kell tartani.
A hálózati aljzatot a készülék közelében kell felszerelni, és az aljzatnak könnyen hozzáférhetőnek kell lennie.
A + a berendezés áramot fogadó vagy leadó pozitív érintkezőjét jelöli. A - a berendezés áramot fogadó vagy leadó negatív érintkezőjét jelöli.
Tilos a készüléken nyílt lángforrást, pl. gyertyát elhelyezni.
A készülék csak beton vagy más, nem éghető anyagból készült felületre szerelhető.
A készülék telepítését az ebben az útmutatóban leírtak szerint végezze.
A sérülések elkerülése érdekében az eszközt a telepítési utasításoknak megfelelően stabilan kell a falra rögzíteni.
A tartóerőtöbblet legyen egyenlő a berendezés súlyának háromszorosával, de legalább 50 N legyen. Telepítés során a berendezésnek és a szerelőanyagoknak biztonságosnak kell lenniük.
A telepítés befejeztével a berendezés és a rögzítőlemez nem lehet sérült.

SLOVENŠČINA

©2022 Hangzhou Hikvision Digital Technology Co., Ltd. Vse pravice pridržane.

O tem priročniku

Priročnik vsebuje navodila za uporabo izdelka in upravljanje z njim. Slike, razpredelnice, podobe in druge informacije v njem služijo zgolj opisovanju in pojasnjevanju. Informacije v priročniku se lahko zaradi sistemskoprogramskih posodobitev ali drugih razlogov spremenijo brez predhodnega obvestila. Najnovejša različica tega priročnika je na voljo na spletnem mestu Hikvision (https://www.hikvision.com/).

Preberite ta priročnik, ki vsebuje navodila in pomoč strokovnjakov, usposobljenih za delo z izdelkom.

Blagovne znamke

HIKVISION ter drugih znamk in logotipov družbe Hikvision so last družbe Hikvision v različnih pristojnostih.

Druge navedene blagovne znamke in logotipi so last njihovih zadevnih lastnikov.

Izjava o omejitvi odgovornosti

TA PRIROČNIK IN OPISANI IZDELEK JE SKUPAJ S STROJNO IN PROGRAMSKO OPREMO TER VDELANO PROGRAMSKO OPREMO V NAJVEČJI MOŽNI MERI, KI JO DOVOLJUJE VELJAVNA ZAKONODAJA, PRIKAZAN, »TAKŠEN, KOT JE«, IN Z VSEMI »OKVARAMI IN NAPAKAMI«. DRUŽBA HIKVISION NE PODELJUJE NOBENIH JAMSTEV, TAKO IZRECNIH KOT IMPLICITNIH IN NE DOLOČA OMEJITEV, USTREZNE KAKOVOSTI ALI PRIMERNOSTI ZA DOLOČEN NAMEN. IZDELEK UPORABLJATE NA LASTNO TVEGANJE. DRUŽBA HIKVISION V NOBENEM PRIMERU NE ODGOVARJA ZA KAKRŠNO KOLI POSEBNO, POSLEDIČNO, NAKLJUČNO ALI POSREDNO ŠKODO, MED DRUGIM VKLJUČNO S ŠKODO, NASTALO ZARADI IZGUBE POSLOVNEGA DOBIČKA, PREKINITVE POSLOVANJA ALI IZGUBE PODATKOV, OKVAR SISTEMOV ALI IZGUBE DOKUMENTACIJE, KRŠITVE POGODBE, ŠKODNEGA DEJANJA (VKLJUČNO Z MALOMARNOSTJO), ODGOVORNOSTJO ZA IZDELEK ALI ŠKODO, NASTALO V ZVEZI Z UPORABO TEGA IZDELKA, TUDI ČE JE BILA DRUŽBA HIKVISION OBVEŠČENA O MOŽNOSTI TAKE ŠKODE.
STRINJATE SE, DA INTERNET SAM PO SEBI PREDSTAVLJA VARNOSTNA TVEGANJA, IN DRUŽBA HIKVISION NE PREVZEMA NOBENIH ODGOVORNOSTI ZA NENAVADNO DELOVANJE, RAZKRIVANJE OSEBNIH PODATKOV ALI DRUGO ŠKODO, NASTALO ZARADI KIBERNETSKEGA NAPADA, NAPADA HEKERJA, OKUŽBE Z VIRUSOM ALI DRUGIH INTERNETNIH VARNOSTNIH TVEGANJ; KLJUB TEMU PA DRUŽBA HIKVISION PO POTREBI NUDI PRAVOČASNO TEHNIČNO PODPORO.
STRINJATE SE, DA BOSTE IZDELEK UPORABLJALI V SKLADU Z VELJAVNO ZAKONODAJO IN DA STE SAMI ODGOVORNI, DA BOSTE IZDELEK UPORABLJALI NA NAČIN, KI JE SKLADEN Z VELJAVNO ZAKONODAJO. PRAV TAKO STE ODGOVORNI, DA BOSTE IZDELEK UPORABLJALI NA NAČIN, KI NE KRŠI PRAVIC TRETJIH OSEB, VKLJUČNO S PRAVICAMI JAVNOSTI, PRAVICAMI INTELEKTUALNE LASTNINE IN PRAVICAMI ZA VAROVANJE PODATKOV IN DRUGIMI OSEBNIMI PRAVICAMI, A NE OMEJENO NANJE. TEGA IZDELKA NI DOVOLJENO UPORABLJATI ZA KATERO KOLI OD PREPOVEDANIH UPORAB, VKLJUČNO Z RAZVOJEM ALI PROIZVODNJO OROŽJA ZA MNOŽIČNO UNIČENJE, RAZVOJEM ALI PROIZVODNJO KEMIČNIH OZ. BIOLOŠKIH OROŽIJ, VSEMI DEJAVNOSTMI, POVEZANIMI Z JEDRSKIMI EKSPLOZIVNIMI TELESI ALI NEVARNIMI JEDRSKIMI GORILNIMI CELICAMI OZ. ZA ZLORABO ČLOVEKOVIH PRAVIC.
V PRIMERU NESKLADJA MED TEM PRIROČNIKOM IN VELJAVNIMI PRAVNIMI PREDPISI VELJAJO SLEDNJI.

Ta izdelek in - če je potrebno - priloženi dodatki so označeni s "CE" in zato skladni z ustreznimi usklajenimi evropskimi standardi, navedenimi pod Direktivo EMC 2014/30/EU in Direktivo RoHS 2011/65/EU.

2012/19/EU (direktiva OEEO): Izdelkov, označenih s tem simbolom, v Evropski uniji ni mogoče odstraniti kot nesortirane komunalne odpadke. Za pravilno recikliranje vrnite izdelek vašemu lokalnemu dobavitelju ob nakupu enakovredne nove opreme ali ga odnesite na za to določeno zbirno mesto. Več informacij najdete na spletnem mestu: www.recyclethis.info.

2006/66/EC (direktiva o baterijah): Ta izdelek vsebuje baterijo, ki je v Evropski uniji ni mogoče odstraniti kot nesortiran komunalni odpadek. Za podatke o baterijah glejte dokumentacijo izdelka. Baterija je označena s tem simbolom, ki lahko vključuje napis za označevanje kadmija (Cd), svinca (Pb) ali živega srebra (Hg). Za pravilno recikliranje baterijo vrnite dobavitelju ali na določeno zbirno mesto. Več informacij najdete na spletnem mestu: www.recyclethis.info.

POZOR

Pri uporabi izdelka morate biti strogo v skladu z narodnimi in regijskimi predpisi električne varnosti.
Električna vtičnica mora biti nameščena v bližini opreme in lahko dostopna.
+ prepozna pozitivne sponke opreme, primerne za uporabo ali proizvodnjo enosmernega toka. – prepozna negativne sponke opreme, primerne za uporabo ali proizvodnjo enosmernega toka.
Na opremo ne smete postavljati virov odprtega ognja, kot so prižgane sveče.
Ta oprema je primerna samo za montažo na beton ali drugo negorljivo površino.
Opremo namestite v skladu z navodili v tem priročniku.
Da preprečite poškodbe, mora biti oprema trdno nameščena na steno v skladu z navodili za namestitev.
Dodatna sila mora biti enaka trikratni teži opreme, vendar ne manjša od 50 N. Poskrbite, da med namestitvijo ne poškodujete opreme in priloženih vgradnih pripomočkov.
Po končani namestitvi pazite, da ne poškodujete opreme in morebitne vgradne plošče.

РУССКИЙ

©2022 Hangzhou Hikvision Digital Technology Co., Ltd. Все права защищены.

О данном Руководстве

В Руководстве содержатся инструкции по эксплуатации Изделия. Фотографии, схемы, иллюстрации и прочие материалы приведены исключительно в качестве описаний и пояснений. Информация, приведенная в Руководстве, может быть изменена без предварительного уведомления в связи с обновлением микропрограммы или по другим причинам. Используйте последнюю редакцию Руководства. Ее можно найти на веб-сайте компании Hikvision (https://www.hikvision.com/).

Используйте Руководство под наблюдением специалистов, обученных обслуживанию Изделия.

Торговые марки

HIKVISION и все другие торговые марки и логотипы Hikvision являются собственностью компании Hikvision в различных юрисдикциях.

Другие товарные знаки и логотипы, упоминаемые в Руководстве, являются собственностью соответствующих владельцев.

Ограничение ответственности

В МАКСИМАЛЬНОЙ СТЕПЕНИ, РАЗРЕШЕННОЙ ДЕЙСТВУЮЩИМ ЗАКОНОДАТЕЛЬСТВОМ, ДАННОЕ РУКОВОДСТВО И ОПИСАНИЕ ИЗДЕЛИЯ ВМЕСТЕ С АППАРАТНОЙ ЧАСТЬЮ, ПРОГРАММНЫМ ОБЕСПЕЧЕНИЕМ И ВСТРОЕННОЙ МИКРОПРОГРАММОЙ ПРЕДОСТАВЛЯЕТСЯ ПО ПРИНЦИПУ «КАК ЕСТЬ» И «СО ВСЕМИ НЕПОЛАДКАМИ И ОШИБКАМИ». КОМПАНИЯ HIKVISION НЕ ДАЕТ НИ ЯВНЫХ, НИ ПОДРАЗУМЕВАЕМЫХ ГАРАНТИЙ, В ТОМ ЧИСЛЕ ГАРАНТИЙ ТОВАРНОЙ ПРИГОДНОСТИ И УДОВЛЕТВОРИТЕЛЬНОГО КАЧЕСТВА, КАК И ПРИГОДНОСТИ ДЛЯ КОНКРЕТНЫХ ЦЕЛЕЙ. ПОТРЕБИТЕЛЬ ИСПОЛЬЗУЕТ ИЗДЕЛИЕ НА СВОЙ СТРАХ И РИСК. НИ ПРИ КАКИХ ОБСТОЯТЕЛЬСТВАХ КОМПАНИЯ HIKVISION НЕ НЕСЕТ ОТВЕТСТВЕННОСТИ ПЕРЕД ПОТРЕБИТЕЛЕМ НИ ЗА ФАКТИЧЕСКИ ПОНЕСЕННЫЙ, НИ ЗА ПОСЛЕДУЮЩИЙ, КАК ПРЯМОЙ, ТАК И КОСВЕННЫЙ, УЩЕРБ, ВКЛЮЧАЯ УБЫТКИ В ВИДЕ УПУЩЕННОЙ ПРИБЫЛИ, ПЕРЕРЫВОВ В ДЕЯТЕЛЬНОСТИ, ПОТЕРИ ДАННЫХ, ДОКУМЕНТАЦИИ ИЛИ ПОВРЕЖДЕНИЯ СИСТЕМ, БУДЬ ТО ПО ПРИЧИНЕ НАРУШЕНИЯ ДОГОВОРА, ПРОТИВОПРАВНЫХ ДЕЙСТВИЙ (В ТОМ ЧИСЛЕ ХАЛАТНОСТИ), НАСТУПЛЕНИЯ ОТВЕТСТВЕННОСТИ ЗА ИЗДЕЛИЕ ИЛИ ИНЫХ ОБСТОЯТЕЛЬСТВ В СВЯЗИ С ИСПОЛЬЗОВАНИЕМ ДАННОГО ИЗДЕЛИЯ, ДАЖЕ ЕСЛИ КОМПАНИИ HIKVISION БЫЛО ИЗВЕСТНО О ВОЗМОЖНОСТИ ТАКОГО УЩЕРБА И УБЫТКОВ.
ПОТРЕБИТЕЛЬ ОСОЗНАЕТ, ЧТО ИНТЕРНЕТ ПО СВОЕЙ ПРИРОДЕ ЯВЛЯЕТСЯ ИСТОЧНИКОМ ПОВЫШЕННОГО РИСКА БЕЗОПАСНОСТИ И КОМПАНИЯ HIKVISION НЕ НЕСЕТ ОТВЕТСТВЕННОСТИ ЗА СБОИ В РАБОТЕ ОБОРУДОВАНИЯ, УТЕЧКУ ИНФОРМАЦИИ И ДРУГОЙ УЩЕРБ, ВЫЗВАННЫЙ КИБЕРАТАКАМИ, ХАКЕРАМИ, ВИРУСАМИ ИЛИ СЕТЕВЫМИ УГРОЗАМИ; ОДНАКО НАША КОМПАНИЯ ОБЕСПЕЧИВАЕТ СВОЕВРЕМЕННУЮ ТЕХНИЧЕСКУЮ ПОДДЕРЖКУ, ЕСЛИ ЭТО НЕОБХОДИМО.
ПОТРЕБИТЕЛЬ СОГЛАШАЕТСЯ ИСПОЛЬЗОВАТЬ ДАННОЕ ИЗДЕЛИЕ В СООТВЕТСТВИИ СО ВСЕМИ ПРИМЕНИМЫМИ ЗАКОНАМИ И НЕСЕТ ЛИЧНУЮ ОТВЕТСТВЕННОСТЬ ЗА ИХ СОБЛЮДЕНИЕ. В ЧАСТНОСТИ, ПОТРЕБИТЕЛЬ НЕСЕТ ОТВЕТСТВЕННОСТЬ ЗА ИСПОЛЬЗОВАНИЕ ДАННОГО ИЗДЕЛИЯ БЕЗ НАРУШЕНИЯ ПРАВ ТРЕТЬИХ ЛИЦ, В ТОМ ЧИСЛЕ ПРАВ ПУБЛИЧНОСТИ, ИНТЕЛЛЕКТУАЛЬНОЙ СОБСТВЕННОСТИ И ЗАЩИТЫ ДАННЫХ. ПОТРЕБИТЕЛЬ ОБЯЗУЕТСЯ НЕ ИСПОЛЬЗОВАТЬ ЭТО ИЗДЕЛИЕ В ЗАПРЕЩЕННЫХ ЦЕЛЯХ, В ТОМ ЧИСЛЕ ДЛЯ РАЗРАБОТКИ ИЛИ ПРОИЗВОДСТВА ОРУЖИЯ МАССОВОГО УНИЧТОЖЕНИЯ, ХИМИЧЕСКОГО ИЛИ БИОЛОГИЧЕСКОГО ОРУЖИЯ, ОСУЩЕСТВЛЕНИЯ КАКОЙ-ЛИБО ДЕЯТЕЛЬНОСТИ В КОНТЕКСТЕ ЯДЕРНОГО ОРУЖИЯ, НЕБЕЗОПАСНЫХ ОПЕРАЦИЙ С ЯДЕРНЫМ ТОПЛИВОМ ИЛИ ДЛЯ ПОДДЕРЖКИ НАРУШЕНИЙ ПРАВ ЧЕЛОВЕКА.
В СЛУЧАЕ РАЗНОЧТЕНИЙ МЕЖДУ НАСТОЯЩИМ РУКОВОДСТВОМ И ДЕЙСТВУЮЩИМ ЗАКОНОДАТЕЛЬСТВОМ, ПОСЛЕДНЕЕ ИМЕЕТ ПРИОРИТЕТ.

Данный продукт и, если применимо, поставляемые аксессуары помечены значком «CE» и, следовательно, соответствуют действующим согласованным европейским стандартам, перечисленным в Директиве по электромагнитной совместимости EMC 2014/30/ЕС и Директиве ЕС по ограничению использования опасных веществ RoHS 2011/65/ЕС.

Директива WEEE 2012/19/EU (по утилизации отходов электрического и электронного оборудования): продукты, отмеченные этим символом, запрещено утилизировать в Европейском союзе в качестве несортированных муниципальных отходов. Для надлежащей переработки возвратите этот продукт местному поставщику после покупки эквивалентного нового оборудования или утилизируйте его в предназначенных для этого пунктах сбора отходов. Для получения дополнительной информации посетите веб-сайт www.recyclethis.info.

Директива 2006/66/EC (по обращению с батареями): этот продукт содержит батарею, которую запрещено утилизировать в Европейском союзе в качестве несортированных муниципальных отходов. Для получения точной информации о батарее см. документацию к продукту. Маркировка батареи может включать символы, которые определяют ее химический состав: кадмий (Cd), свинец (Pb) или ртуть (Hg). Для надлежащей утилизации отправьте батарею местному поставщику или утилизируйте ее в специальных пунктах приема отходов. Для получения дополнительной информации посетите веб-сайт www.recyclethis.info.

ПРЕДУПРЕЖДЕНИЕ!

Эксплуатация данного изделия должна выполняться в строгом соответствии с правилами безопасной эксплуатации электрооборудования, действующими в вашей стране и вашем регионе.
Электрическая розетка должна находится рядом с устройством и должна быть легко доступна.
+ обозначает положительный контакт оборудования, который должен подключаться к источнику постоянного тока. - обозначает отрицательный контакт оборудования, который должен подключаться к источнику постоянного тока.
Не ставьте на устройство источники открытого огня, например горящие свечи.
Данное изделие предназначено только для монтажа на бетонных или других невоспламеняемых поверхностях.
Установите оборудование в соответствии с инструкциями, приведенными в настоящем руководстве.
Во избежание травм устройство следует надежно закрепить на стене согласно инструкциям по установке.
Примечание. Монтажное крепление должно выдерживать трехкратный вес оборудования и действие силы не менее 50 Н. Оборудование и соответствующие средства монтажа должны быть надежно закреплены во время установки.
После установки осмотрите оборудование и монтажную пластину на предмет повреждений.

ČEŠTINA

©2022 Hangzhou Hikvision Digital Technology Co., Ltd. Všechna práva vyhrazena.

Informace o tomto návodu

V návodu jsou obsaženy pokyny k používání a obsluze výrobku. Obrázky, schémata, snímky a veškeré ostatní zde uvedené informace slouží pouze jako popis a vysvětlení. Informace obsažené v tomto návodu podléhají vzhledem k aktualizacím firmwaru nebo z jiných důvodů změnám bez upozornění. Nejnovější verzi tohoto návodu naleznete na webových stránkách společnosti Hikvision (https://www.hikvision.com/).

Tento návod používejte s vedením a pomocí odborníků vyškolených v oblasti podpory výrobku.

Ochranné známky

HIKVISION a ostatní ochranné známky a loga společnosti Hikvision jsou vlastnictvím společnosti Hikvision v různých jurisdikcích.

Ostatní ochranné známky a loga uvedené v této příručce jsou majetkem příslušných vlastníků.

Prohlášení o vyloučení odpovědnosti

TATO PŘÍRUČKA A POPISOVANÉ PRODUKTY VČETNĚ PŘÍSLUŠNÉHO HARDWARU, SOFTWARU A FIRMWARU JSOU V MAXIMÁLNÍM ROZSAHU PŘÍPUSTNÉM PODLE ZÁKONA POSKYTOVÁNY, „JAK STOJÍ A LEŽÍ", A „SE VŠEMI VADAMI A CHYBAMI". SPOLEČNOST HIKVISION NEPOSKYTUJE ŽÁDNÉ VÝSLOVNÉ ANI PŘEDPOKLÁDANÉ ZÁRUKY ZARNUJÍCÍ MIMO JINÉ PRODEJNOST, USPOKOJIVOU KVALITU NEBO VHODNOST KE KONKRÉTNÍM ÚČELŮM. POUŽÍVÁNÍ TOHOTO PRODUKTU JE NA VAŠE VLASTNÍ RIZIKO. SPOLEČNOST HIKVISION V ŽÁDNÉM PŘÍPADĚ NENESE ODPOVĚDNOST ZA JAKÉKOLI ZVLÁŠTNÍ, NÁSLEDNÉ, NÁHODNÉ NEBO NEPŘÍMÉ ŠKODY ZAHRNUJÍCÍ MIMO JINÉ ŠKODY ZE ZTRÁTY OBCHODNÍHO ZISKU, PŘERUŠENÍ OBCHODNÍ ČINNOSTI NEBO ZTRÁTY DAT, POŠKOZENÍ SYSTÉMŮ NEBO ZTRÁTY DOKUMENTACE V SOUVISLOSTI S POUŽÍVÁNÍM TOHOTO VÝROBKU BEZ OHLEDU NA TO, ZDA TAKOVÉ ŠKODY VZNIKLY Z DŮVODU PORUŠENÍ SMLOUVY, OBČANSKOPRÁVNÍHO PŘEČINU (VČETNĚ NEDBALOSTI) ČI ODPOVĚDNOSTI ZA PRODUKT, A TO ANI V PŘÍPADĚ, ŽE SPOLEČNOST HIKVISION BYLA NA MOŽNOST TAKOVÝCHTO ŠKOD NEBO ZTRÁTY UPOZORNĚNA.
BERETE NA VĚDOMÍ, ŽE INTERNET SVOU PODSTATOU PŘEDSTAVUJE SKRYTÁ BEZPEČNOSTNÍ RIZIKA A SPOLEČNOST HIKVISION PROTO NEPŘEBÍRÁ ŽÁDNOU ODPOVĚDNOST ZA NESTANDARDNÍ PROVOZNÍ CHOVÁNÍ, ÚNIK OSOBNÍCH ÚDAJŮ NEBO JINÉ ŠKODY VYPLÝVAJÍCÍ Z KYBERNETICKÉHO ČI HACKERSKÉHO ÚTOKU, NAPADENÍ VIREM NEBO ŠKODY ZPŮSOBENÉ JINÝMI INTERNETOVÝMI BEZPEČNOSTNÍMI RIZIKY; SPOLEČNOST HIKVISION VŠAK V PŘÍPADĚ POTŘEBY POSKYTNE VČASNOU TECHNICKOU PODPORU.
SOUHLASÍTE S TÍM, ŽE TENTO PRODUKT BUDE POUŽÍVÁN V SOULADU SE VŠEMI PLATNÝMI ZÁKONY A VÝHRADNĚ ODPOVÍDÁTE ZA ZAJIŠTĚNÍ, ŽE VAŠE UŽÍVÁNÍ BUDE V SOULADU S PLATNOU LEGISLATIVOU. ODPOVÍDÁTE ZEJMÉNA ZA POUŽÍVÁNÍ PRODUKTU ZPŮSOBEM, KTERÝ NEPORUŠUJE PRÁVA TŘETÍCH STRAN, COŽ ZAHRNUJE MIMO JINÉ PRÁVO NA OCHRANU OSOBNOSTI, PRÁVO DUŠEVNÍHO VLASTNICTVÍ NEBO PRÁVO NA OCHRANU OSOBNÍCH ÚDAJŮ A DALŠÍ PRÁVA NA OCHRANU SOUKROMÍ. TENTO PRODUKT NESMÍTE POUŽÍVAT K JAKÝMKOLI NEDOVOLENÝM KONCOVÝM ÚČELŮM VČETNĚ VÝVOJE ČI VÝROBY ZBRANÍ HROMADNÉHO NIČENÍ, VÝVOJE NEBO VÝROBY CHEMICKÝCH ČI BIOLOGICKÝCH ZBRANÍ NEBO JAKÝCHKOLI ČINNOSTÍ SOUVISEJÍCÍCH S JADERNÝMI VÝBUŠNINAMI NEBO NEBEZPEČNÝM JADERNÝM PALIVOVÝM CYKLEM ČI K PODPOŘE PORUŠOVÁNÍ LIDSKÝCH PRÁV.
V PŘÍPADĚ JAKÉHOKOLI ROZPORU MEZI TÍMTO NÁVODEM A PŘÍSLUŠNÝMI ZÁKONY PLATÍ DRUHÉ ZMÍNĚNÉ.

Tento výrobek a případně i dodané příslušenství jsou označeny štítkem „CE", a vyhovují proto příslušným harmonizovaným evropským standardům uvedeným ve směrnici EMC 2014/30/EU a směrnici RoHS 2011/65/EU.

Směrnice 2012/19/ES (WEEE): Výrobky označené tímto symbolem nelze v Evropské unii likvidovat společně s netříděným domovním odpadem. Při zakoupení nového ekvivalentního výrobku tento výrobek řádně zrecyklujte vrácením svému místnímu dodavateli, nebo jej zlikvidujte odevzdáním v určených sběrných místech. Další informace naleznete na adrese: www.recyclethis.info.

Směrnice 2006/66/ES (týkající se baterií): Tento výrobek obsahuje baterii, kterou nelze v Evropské unii likvidovat společně s netříděným domovním odpadem. Konkrétní informace o baterii naleznete v dokumentaci výrobku. Baterie je označena tímto symbolem, který může obsahovat písmena značící kadmium (Cd), olovo (Pb) nebo rtuť (Hg). Za účelem řádné recyklace baterii odevzdejte svému dodavateli nebo na určené sběrné místo. Další informace naleznete na adrese: www.recyclethis.info.

UPOZORNĚNÍ

Při používání výrobku je nutné přísně dodržovat všechny národní a místní předpisy týkající se elektrické bezpečnosti.
Síťová zásuvka musí být namontována v blízkosti zařízení a musí být snadno přístupná.
+ označuje kladnou svorku zařízení, která se používá se stejnosměrným proudem nebo jej generuje. - označuje zápornou svorku zařízení, která se používá se stejnosměrným proudem nebo jej generuje.
Na zařízení se nesmí pokládat zdroje otevřeného ohně jako například hořící svíčky.
Toto zařízení je vhodné k připevnění pouze na betonový nebo jiný nehořlavý povrch.
Namontujte zařízení podle pokynů v tomto návodu.
Zařízení je třeba v souladu s montážními pokyny bezpečně připevnit ke stěně, aby nedošlo ke zranění.
Dodatečná síla by měla být rovna trojnásobku hmotnosti zařízení, avšak nejméně 50 N. Zařízení a související montážní prostředky musejí zůstat během montáže zabezpečeny.
Po montáži se zařízení včetně přidružené montážní desky nesmí poškodit.

POLSKI

©2022 Hangzhou Hikvision Digital Technology Co., Ltd. Wszelkie prawa zastrzeżone.

Opis podręcznika

Podręcznik zawiera instrukcje dotyczące korzystania z produktu i obchodzenia się z nim. Zdjęcia, rysunki, wykresy i pozostałe informacje zamieszczono w tym dokumencie wyłącznie dla celów informacyjnych i opisowych. Informacje zamieszczone w podręczniku mogą ulec zmianie bez powiadomienia w związku z aktualizacjami oprogramowania układowego lub w innych okolicznościach. Najnowsza wersja tego podręcznika jest dostępna w witrynie internetowej firmy Hikvision (https://www.hikvision.com/).

Oprócz tego podręcznika należy korzystać z porad specjalistów z działu pomocy technicznej związanej z produktem.

Znaki towarowe

HIKVISION oraz inne znaki towarowe i logo Hikvision są własnością firmy Hikvision w różnych jurysdykcjach.

Inne znaki towarowe i logo użyte w podręczniku należą do odpowiednich właścicieli.

Zastrzeżenia prawne

W PEŁNYM ZAKRESIE DOZWOLONYM PRZEZ OBOWIĄZUJĄCE PRAWO TEN PODRĘCZNIK, OPISANY PRODUKT I ZWIĄZANE Z NIM WYPOSAŻENIE ORAZ OPROGRAMOWANIE APLIKACYJNE I UKŁADOWE SĄ UDOSTĘPNIANE BEZ GWARANCJI. FIRMA HIKVISION NIE UDZIELA ŻADNYCH WYRAŹNYCH ANI DOROZUMIANYCH GWARANCJI, TAKICH JAK GWARANCJE DOTYCZĄCE PRZYDATNOŚCI HANDLOWEJ, JAKOŚCI LUB PRZYDATNOŚCI DO OKREŚLONEGO CELU. UŻYTKOWNIK KORZYSTA Z PRODUKTU NA WŁASNE RYZYKO. NIEZALEŻNIE OD OKOLICZNOŚCI FIRMA HIKVISION NIE PONOSI ODPOWIEDZIALNOŚCI ZA STRATY SPECJALNE, NASTĘPCZE, UBOCZNE LUB POŚREDNIE, TAKIE JAK STRATA OCZEKIWANYCH ZYSKÓW Z DZIAŁALNOŚCI BIZNESOWEJ, PRZERWY W DZIAŁALNOŚCI BIZNESOWEJ, USZKODZENIE SYSTEMÓW ALBO STRATA DANYCH LUB DOKUMENTACJI, WYNIKAJĄCE Z NARUSZENIA UMOWY, PRZEWINIENIA (ŁĄCZNIE Z ZANIEDBANIEM), ODPOWIEDZIALNOŚCI ZA PRODUKT LUB INNYCH OKOLICZNOŚCI, ZWIĄZANE Z UŻYCIEM TEGO PRODUKTU, NAWET JEŻELI FIRMA HIKVISION ZOSTAŁA POINFORMOWANA O MOŻLIWOŚCI WYSTĄPIENIA TAKICH SZKÓD LUB STRAT.
UŻYTKOWNIK PRZYJMUJE DO WIADOMOŚCI, ŻE KORZYSTANIE Z INTERNETU JEST ZWIĄZANE Z ZAGROŻENIAMI DLA BEZPIECZEŃSTWA, A FIRMA HIKVISION NIE PONOSI ODPOWIEDZIALNOŚCI ZA NIEPRAWIDŁOWE FUNKCJONOWANIE, WYCIEK POUFNYCH INFORMACJI LUB INNE SZKODY WYNIKAJĄCE Z ATAKU CYBERNETYCZNEGO, ATAKU HAKERA, DZIAŁANIA WIRUSÓW LUB INNYCH ZAGROŻEŃ DLA BEZPIECZEŃSTWA W INTERNECIE. FIRMA HIKVISION ZAPEWNI JEDNAK TERMINOWĄ POMOC TECHNICZNĄ, JEŻELI BĘDZIE TO WYMAGANE.
UŻYTKOWNIK ZOBOWIĄZUJE SIĘ DO KORZYSTANIA Z PRODUKTU ZGODNIE Z PRZEPISAMI I PRZYJMUJE DO WIADOMOŚCI, ŻE JEST ZOBOWIĄZANY DO ZAPEWNIENIA ZGODNOŚCI UŻYCIA PRODUKTU Z PRZEPISAMI. W SZCZEGÓLNOŚCI UŻYTKOWNIK JEST ZOBOWIĄZANY DO KORZYSTANIA Z PRODUKTU W SPOSÓB, KTÓRY NIE NARUSZA PRAW STRON TRZECICH, DOTYCZĄCYCH NA PRZYKŁAD WIZERUNKU KOMERCYJNEGO, WŁASNOŚCI INTELEKTUALNEJ LUB OCHRONY DANYCH I PRYWATNOŚCI. UŻYTKOWNIK NIE BĘDZIE UŻYWAĆ PRODUKTU DO CELÓW ZABRONIONYCH, TAKICH JAK OPRACOWANIE LUB PRODUKCJA BRONI MASOWEGO RAŻENIA ALBO BRONI CHEMICZNEJ LUB BIOLOGICZNEJ ORAZ DZIAŁANIA ZWIĄZANE Z WYBUCHOWYMI MATERIAŁAMI NUKLEARNYMI, NIEBEZPIECZNYM CYKLEM PALIWOWYM LUB ŁAMANIEM PRAW CZŁOWIEKA.
W PRZYPADKU NIEZGODNOŚCI NINIEJSZEGO PODRĘCZNIKA Z OBOWIĄZUJĄCYM PRAWEM, WYŻSZY PRIORYTET BĘDZIE MIAŁO OBOWIĄZUJĄCE PRAWO.

Ten produkt i ewentualnie dostarczone razem z nim akcesoria oznaczono symbolem „CE" potwierdzającym zgodność z odpowiednimi ujednoliconymi normami europejskimi, uwzględnionymi w dyrektywie 2014/30/EU dotyczącej kompatybilności elektromagnetycznej (EMC) i dyrektywie 2011/65/EU w sprawie ograniczenia stosowania niektórych niebezpiecznych substancji w sprzęcie elektrycznym i elektronicznym (RoHS).

Dyrektywa 2012/19/EU w sprawie zużytego sprzętu elektrycznego i elektronicznego (WEEE): Produktów oznaczonych tym symbolem nie wolno utylizować na obszarze Unii Europejskiej jako niesegregowane odpady komunalne. Aby zapewnić prawidłowy recykling tego produktu, należy zwrócić go do lokalnego dostawcy przy zakupie równoważnego nowego urządzenia lub utylizować go w wyznaczonym punkcie selektywnej zbiórki odpadów. Aby uzyskać więcej informacji, skorzystaj z witryny internetowej www.recyclethis.info.

Dyrektywa 2006/66/EC w sprawie baterii i akumulatorów: Ten produkt zawiera baterię, której nie wolno utylizować na obszarze Unii Europejskiej jako niesegregowane odpady komunalne. Szczegółowe informacje dotyczące baterii zamieszczono w dokumentacji produktu. Bateria jest oznaczona tym symbolem, który może także zawierać litery wskazujące na zawartość kadmu (Cd), ołowiu (Pb) lub rtęci (Hg). Aby zapewnić prawidłowy recykling, należy zwrócić baterię do dostawcy lub przekazać ją do wyznaczonego punktu zbiórki. Aby uzyskać więcej informacji, skorzystaj z witryny internetowej www.recyclethis.info.

PRZESTROGA

Produkt powinien być użytkowany zgodnie z rozporządzeniami dotyczącymi bezpiecznego korzystania z urządzeń elektrycznych, obowiązującymi w danym kraju lub regionie.
Gniazdo sieci elektrycznej powinno być zainstalowane w łatwo dostępnym miejscu w pobliżu urządzenia.
Symbol „+" oznacza dodatnie styki prądu stałego w urządzeniu. Symbol „–" oznacza ujemne styki prądu stałego w urządzeniu.
Nie wolno umieszczać na urządzeniu źródeł nieosłoniętego płomienia, takich jak zapalone świece.
Urządzenie powinno być instalowane wyłącznie na betonie lub innych podłożach niepalnych.
Urządzenie należy zainstalować zgodnie z instrukcjami podanymi w tym podręczniku.
Aby zapobiec zranieniu, należy prawidłowo przymocować urządzenie do ściany zgodnie z instrukcjami dotyczącymi instalacji.
Należy uwzględnić obciążenie trzykrotnie większe niż ciężar urządzenia, ale nie mniejsze niż 50 N. Urządzenie i elementy montażowe powinny być zabezpieczone podczas instalacji.
Podczas instalacji należy chronić wyposażenie, takie jak płyta montażowa, przed uszkodzeniem.

ΕΛΛΗΝΙΚΑ

©2022 Hangzhou Hikvision Digital Technology Co., Ltd. Με την επιφύλαξη παντός δικαιώματος.

Πληροφορίες για το παρόν εγχειρίδιο

Το Εγχειρίδιο περιλαμβάνει οδηγίες για τη χρήση και τη διαχείριση του Προϊόντος. Οι φωτογραφίες, τα διαγράμματα, οι εικόνες και όλες οι άλλες πληροφορίες που ακολουθούν προορίζονται μόνο για περιγραφή και επεξήγηση. Οι πληροφορίες που περιέχονται στο Εγχειρίδιο υπόκεινται σε αλλαγές, χωρίς προειδοποίηση, λόγω ενημερώσεων υλικολογισμικού ή για άλλους λόγους. Βρείτε την τελευταία έκδοση αυτού του Εγχειριδίου στον ιστότοπο της Hikvision (https://www.hikvision.com/).

Συνιστάται να χρησιμοποιήσετε το παρόν Εγχειρίδιο υπό την καθοδήγηση και τη βοήθεια επαγγελματιών εκπαιδευμένων στην υποστήριξη του Προϊόντος.

Εμπορικά σήματα

HIKVISION και άλλα εμπορικά σήματα και λογότυπα της Hikvision αποτελούν ιδιοκτησία της Hikvision σε διάφορες δικαιοδοσίες.

Λοιπά εμπορικά σήματα και λογότυπα που αναφέρονται αποτελούν ιδιοκτησία των αντίστοιχων ιδιοκτητών.

Αποποίηση ευθυνών

ΣΤΟΝ ΜΕΓΙΣΤΟ ΒΑΘΜΟ ΠΟΥ ΕΠΙΤΡΕΠΕΤΑΙ ΑΠΟ ΤΟ ΙΣΧΥΟΝ ΔΙΚΑΙΟ, ΤΟ ΠΑΡΟΝ ΕΓΧΕΙΡΙΔΙΟ ΚΑΙ ΤΟ ΠΡΟΪΟΝ ΠΟΥ ΠΕΡΙΓΡΑΦΕΤΑΙ, ΜΑΖΙ ΜΕ ΤΟΝ ΥΛΙΚΟ ΕΞΟΠΛΙΣΜΟ, ΤΟ ΛΟΓΙΣΜΙΚΟ ΚΑΙ ΤΟ ΥΛΙΚΟΛΟΓΙΣΜΙΚΟ, ΠΑΡΕΧΟΝΤΑΙ «ΩΣ ΕΧΟΥΝ» ΚΑΙ «ΜΕ ΟΛΑ ΤΑ ΣΦΑΛΜΑΤΑ ΚΑΙ ΒΛΑΒΕΣ». Η HIKVISION ΔΕΝ ΠΑΡΕΧΕΙ ΕΓΓΥΗΣΕΙΣ, ΡΗΤΕΣ Ή ΣΙΩΠΗΡΕΣ, ΣΥΜΠΕΡΙΛΑΜΒΑΝΟΜΕΝΩΝ ΕΝΔΕΙΚΤΙΚΑ, ΕΜΠΟΡΕΥΣΙΜΟΤΗΤΑΣ, ΙΚΑΝΟΠΟΙΗΤΙΚΗΣ ΠΟΙΟΤΗΤΑΣ, Ή ΚΑΤΑΛΛΗΛΟΤΗΤΑΣ ΓΙΑ ΣΥΓΚΕΚΡΙΜΕΝΟ ΣΚΟΠΟ. Η ΧΡΗΣΗ ΤΟΥ ΠΡΟΪΟΝΤΟΣ ΑΠΟ ΕΣΑΣ ΓΙΝΕΤΑΙ ΜΕ ΔΙΚΟ ΣΑΣ ΚΙΝΔΥΝΟ. ΣΕ ΚΑΜΙΑ ΠΕΡΙΠΤΩΣΗ Η HIKVISION ΔΕΝ ΕΙΝΑΙ ΥΠΕΥΘΥΝΗ ΑΠΕΝΑΝΤΙ ΣΑΣ ΓΙΑ ΓΙΑ ΟΠΟΙΑΔΗΠΟΤΕ ΕΙΔΙΚΗ, ΑΠΟΘΕΤΙΚΗ, ΣΥΜΠΤΩΜΑΤΙΚΗ Ή ΕΜΜΕΣΗ ΖΗΜΙΑ, ΣΥΜΠΕΡΙΛΑΜΒΑΝΟΜΕΝΩΝ ΜΕΤΑΞΥ ΑΛΛΩΝ, ΖΗΜΙΩΝ ΓΙΑ ΑΠΩΛΕΙΑ ΕΠΙΧΕΙΡΗΜΑΤΙΚΩΝ ΚΕΡΔΩΝ, ΔΙΑΚΟΠΗ ΕΠΙΧΕΙΡΗΜΑΤΙΚΗΣ ΛΕΙΤΟΥΡΓΙΑΣ Ή ΑΠΩΛΕΙΑ ΔΕΔΟΜΕΝΩΝ, ΚΑΤΑΣΤΡΟΦΗ ΣΥΣΤΗΜΑΤΩΝ, Ή ΑΠΩΛΕΙΑ ΤΕΚΜΗΡΙΩΣΗΣ, ΒΑΣΕΙ ΑΘΕΤΗΣΗΣ ΣΥΜΒΑΣΗΣ, ΑΔΙΚΟΠΡΑΞΙΑΣ (ΣΥΜΠΕΡΙΛΑΜΒΑΝΟΜΕΝΗΣ ΤΗΣ ΑΜΕΛΕΙΑΣ), ΕΥΘΥΝΗΣ ΑΠΟΖΗΜΙΩΣΗΣ ΠΡΟΪΟΝΤΟΣ, Ή ΑΛΛΩΣ ΠΩΣ, ΑΚΟΜΗ ΚΑΙ ΕΑΝ Η HIKVISION ΕΧΕΙ ΕΝΗΜΕΡΩΘΕΙ ΓΙΑ ΤΗΝ ΠΙΘΑΝΟΤΗΤΑ ΤΕΤΟΙΩΝ ΖΗΜΙΩΝ Ή ΑΠΩΛΕΙΩΝ.
ΑΝΑΓΝΩΡΙΖΕΤΕ ΟΤΙ Η ΦΥΣΗ ΤΟΥ ΔΙΑΔΙΚΤΥΟΥ ΕΝΕΧΕΙ ΕΓΓΕΝΕΙΣ ΚΙΝΔΥΝΟΥΣ ΑΣΦΑΛΕΙΑΣ, ΚΑΙ Η HIKVISION ΔΕΝ ΑΝΑΛΑΜΒΑΝΕΙ ΟΥΔΕΜΙΑ ΕΥΘΥΝΗ ΓΙΑ ΜΗ ΚΑΝΟΝΙΚΗ ΛΕΙΤΟΥΡΓΙΑ, ΔΙΑΡΡΟΗ ΑΠΟΡΡΗΤΩΝ ΔΕΔΟΜΕΝΩΝ Ή ΑΛΛΕΣ ΖΗΜΙΕΣ ΠΟΥ ΠΡΟΚΥΠΤΟΥΝ ΛΟΓΩ ΚΥΒΕΡΝΟ-ΕΠΙΘΕΣΗΣ, ΕΠΙΘΕΣΗΣ ΧΑΚΕΡ, ΜΟΛΥΝΣΗΣ ΑΠΟ ΙΟ Ή ΑΛΛΟΥΣ ΔΙΑΔΙΚΤΥΑΚΟΥΣ ΚΙΝΔΥΝΟΥΣ ΑΣΦΑΛΕΙΑΣ. ΩΣΤΟΣΟ, Η HIKVISION ΘΑ ΠΑΡΕΧΕΙ ΕΓΚΑΙΡΗ ΤΕΧΝΙΚΗ ΥΠΟΣΤΗΡΙΞΗ, ΕΦ' ΟΣΟΝ ΑΠΑΙΤΗΘΕΙ.
ΣΥΜΦΩΝΕΙΤΕ ΝΑ ΧΡΗΣΙΜΟΠΟΙΗΣΕΤΕ ΑΥΤΟ ΤΟ ΠΡΟΪΟΝ ΣΕ ΣΥΜΜΟΡΦΩΣΗ ΜΕ ΟΛΟΥΣ ΤΟΥΣ ΙΣΧΥΟΝΤΕΣ ΝΟΜΟΥΣ, ΚΑΙ ΘΑ ΕΧΕΤΕ ΤΗΝ ΑΠΟΚΛΕΙΣΤΙΚΗ ΕΥΘΥΝΗ ΝΑ ΔΙΑΣΦΑΛΙΖΕΤΕ ΟΤΙ Η ΧΡΗΣΗ ΣΑΣ ΣΥΜΦΩΝΕΙ ΜΕ ΤΟ ΙΣΧΥΟΝ ΔΙΚΑΙΟ. ΕΙΔΙΚΑ, ΕΙΣΤΕ ΥΠΕΥΘΥΝΟΙ ΓΙΑ ΤΗ ΧΡΗΣΗ ΑΥΤΟΥ ΤΟΥ ΠΡΟΪΟΝΤΟΣ ΜΕ ΤΡΟΠΟ ΠΟΥ ΔΕΝ ΠΑΡΑΒΙΑΖΕΙ ΤΑ ΔΙΚΑΙΩΜΑΤΑ ΤΡΙΤΩΝ ΜΕΡΩΝ, ΣΥΜΠΕΡΙΛΑΜΒΑΝΟΜΕΝΩΝ ΕΝΔΕΙΚΤΙΚΑ, ΔΙΚΑΙΩΜΑΤΩΝ ΔΗΜΟΣΙΟΤΗΤΑΣ, ΔΙΚΑΙΩΜΑΤΩΝ ΠΝΕΥΜΑΤΙΚΗΣ ΙΔΙΟΚΤΗΣΙΑΣ, Ή ΠΡΟΣΤΑΣΙΑΣ ΔΕΔΟΜΕΝΩΝ ΚΑΙ ΑΛΛΩΝ ΔΙΚΑΙΩΜΑΤΩΝ ΑΠΟΡΡΗΤΟΥ. ΔΕΝ ΘΑ ΧΡΗΣΙΜΟΠΟΙΗΣΕΤΕ ΑΥΤΟ ΤΟ ΠΡΟΪΟΝ ΓΙΑ ΟΠΟΙΑΔΗΠΟΤΕ ΑΠΑΓΟΡΕΥΜΕΝΗ ΤΕΛΙΚΗ ΧΡΗΣΗ, ΣΥΜΠΕΡΙΛΑΜΒΑΝΟΜΕΝΗΣ ΤΗΣ ΑΝΑΠΤΥΞΗΣ Ή ΠΑΡΑΓΩΓΗΣ ΜΑΖΙΚΗΣ ΚΑΤΑΣΤΡΟΦΗΣ, ΤΗΣ ΑΝΑΠΤΥΞΗΣ Ή ΠΑΡΑΓΩΓΗΣ ΧΗΜΙΚΩΝ Ή ΒΙΟΛΟΓΙΚΩΝ ΟΠΛΩΝ, ΤΥΧΟΝ ΔΡΑΣΤΗΡΙΟΤΗΤΩΝ ΣΕ ΠΛΑΙΣΙΟ ΠΟΥ ΣΧΕΤΙΖΕΤΑΙ ΜΕ ΟΠΟΙΑΔΗΠΟΤΕ ΕΚΡΗΚΤΙΚΑ ΠΥΡΗΝΙΚΗΣ ΕΝΕΡΓΕΙΑΣ Ή ΜΗ ΑΣΦΑΛΟΥΣ ΚΥΚΛΟΥ ΠΥΡΗΝΙΚΩΝ ΚΑΥΣΙΜΩΝ, Ή ΠΡΟΣ ΥΠΟΣΤΗΡΙΞΗ ΠΑΡΑΒΙΑΣΕΩΝ ΤΩΝ ΑΝΘΡΩΠΙΝΩΝ ΔΙΚΑΙΩΜΑΤΩΝ.
ΣΕ ΠΕΡΙΠΤΩΣΗ ΤΥΧΟΝ ΔΙΕΝΕΞΕΩΝ ΜΕΤΑΞΥ ΤΟΥ ΠΑΡΟΝΤΟΣ ΕΓΧΕΙΡΙΔΙΟΥ ΚΑΙ ΤΗΣ ΙΣΧΥΟΥΣΑΣ ΝΟΜΟΘΕΣΙΑΣ, ΠΡΟΤΕΡΑΙΟΤΗΤΑ ΕΧΕΙ Η ΔΕΥΤΕΡΗ.

Το προϊόν και - όπου ισχύει - τα παρεχόμενα εξαρτήματα φέρουν τη σήμανση «CE» και άρα είναι σύμφωνα με τα ισχύοντα εναρμονισμένα ευρωπαϊκά πρότυπα που αναφέρονται στην Οδηγία EMC 2014/30/ΕΕ και την Οδηγία RoHS 2011/65/ΕΕ.

2012/19/ΕΕ (Οδηγία WEEE): Τα προϊόντα που φέρουν το συγκεκριμένο σύμβολο δεν επιτρέπεται να απορρίπτονται με τα μη ταξινομημένα δημοτικά απόβλητα στην Ευρωπαϊκή Ένωση. Για σωστή ανακύκλωση, επιστρέψτε το προϊόν στον τοπικό προμηθευτή, κατά την αγορά αντίστοιχου νέου εξοπλισμού ή απορρίψτε το σε εγκεκριμένα σημεία συλλογής. Για περισσότερες πληροφορίες: www.recyclethis.info.

2006/66/ΕΚ (Οδηγία περί μπαταριών): Το παρόν προϊόν περιέχει μπαταρία η οποία δεν επιτρέπεται να απορρίπτεται με τα μη ταξινομημένα δημοτικά απόβλητα στην Ευρωπαϊκή Ένωση. Ανατρέξτε στην τεκμηρίωση του προϊόντος για συγκεκριμένες πληροφορίες μπαταρίας. Η μπαταρία φέρει το συγκεκριμένο σύμβολο, το οποίο ενδέχεται να περιλαμβάνει γράμματα που υποδηλώνουν την παρουσία καδμίου (Cd), μολύβδου (Pb) ή υδραργύρου (Hg). Για σωστή ανακύκλωση, επιστρέψτε την μπαταρία στον προμηθευτή σας ή σε εγκεκριμένο σημείο συλλογής. Για περισσότερες πληροφορίες: www.recyclethis.info.

ΠΡΟΣΟΧΗ

Κατά τη χρήση του προϊόντος, οφείλετε να τηρείτε αυστηρά τους κανονισμούς ηλεκτρικής ασφάλειας του κράτους και της περιοχής σας.
Η πρίζα πρέπει να είναι εγκατεστημένη κοντά στον εξοπλισμό και να είναι εύκολα προσβάσιμη.
+ προσδιορίζει τα θετικά τερματικά του εξοπλισμού που χρησιμοποιείται με συνεχές ρεύμα ή δημιουργεί συνεχές ρεύμα. - προσδιορίζει τα αρνητικά τερματικά του εξοπλισμού που χρησιμοποιείται με συνεχές ρεύμα ή δημιουργεί συνεχές ρεύμα.
Καμία γυμνή φλόγα, όπως αναμμένα κεριά, δεν πρέπει να τοποθετείται πάνω στον εξοπλισμό.
Αυτός ο εξοπλισμός είναι κατάλληλος μόνο για εγκατάσταση σε τσιμέντο ή άλλη μη εύφλεκτη επιφάνεια.
Εγκαταστήστε τον εξοπλισμό σύμφωνα με τις οδηγίες σε αυτό το εγχειρίδιο.
Για την αποφυγή τραυματισμών, αυτός ο εξοπλισμός πρέπει να είναι στερεωμένος καλά στον τοίχο σύμφωνα με τις οδηγίες εγκατάστασης.
Η πρόσθετη δύναμη πρέπει να είναι ίση με τρεις φορές το βάρος του εξοπλισμού, αλλά όχι χαμηλότερη από 50N. Ο εξοπλισμός και τα σχετικά μέσα τοποθέτησής του θα παραμένουν ασφαλή στη διάρκεια της εγκατάστασης.
Μετά την εγκατάσταση, ο εξοπλισμός, συμπεριλαμβανομένης τυχόν σχετικής πλακέτας τοποθέτησης, δεν θα υποστεί φθορές.

NEDERLANDS

©2022 Hangzhou Hikvision Digital Technology Co., Ltd. Alle rechten voorbehouden.

Over deze handleiding

De handleiding bevat instructies voor het gebruik en beheer van het product. Foto's, grafieken, afbeeldingen en alle andere informatie hierna worden verstrekt voor beschrijving en uitleg. De informatie in de handleiding is onderhevig aan verandering, zonder voorafgaande kennisgeving, als gevolg van firmware-updates of andere redenen. U kunt de nieuwste versie van deze handleiding vinden op de Hikvision-website (https://www.hikvision.com/).

Gebruik deze handleiding onder begeleiding en ondersteuning van professionals die zijn opgeleid voor het ondersteunen van het product.

Handelsmerken

HIKVISION en andere handelsmerken en logo's van Hikvision zijn eigendom van Hikvision in verschillende jurisdicties.

Andere handelsmerken en logo's zijn het eigendom van hun respectieve eigenaren.

Vrijwaringsclausule

VOOR ZOVER MAXIMAAL TOEGESTAAN OP GROND VAN HET TOEPASSELIJK RECHT, WORDEN DEZE HANDLEIDING EN HET OMSCHREVEN PRODUCT, INCLUSIEF HARDWARE, SOFTWARE EN FIRMWARE, GELEVERD 'ZOALS ZE ZIJN', INCLUSIEF 'FOUTEN EN GEBREKEN'. HIKVISION GEEFT GEEN GARANTIES, EXPLICIET NOCH IMPLICIET, INCLUSIEF ZONDER BEPERKING OMTRENT VERKOOPBAARHEID, TEVREDENHEID OMTRENT KWALITEIT OF GESCHIKTHEID VOOR EEN BEPAALD DOEL. HET GEBRUIK VAN HET PRODUCT DOOR U IS OP EIGEN RISICO. IN GEEN GEVAL IS HIKVISION VERANTWOORDELIJK VOOR SPECIALE, BIJKOMENDE, INCIDENTELE OF INDIRECTE SCHADE, WAARONDER, ONDER ANDERE, SCHADE VAN VERLIES AAN ZAKELIJKE WINST, ZAKELIJKE ONDERBREKING OF VERLIES VAN GEGEVENS, CORRUPTIE OF SYSTEMEN, OF VERLIES VAN DOCUMENTATIE, ONGEACHT OF DIT VOORTVLOEIT UIT CONTRACTBREUK, BENADELING (INCLUSIEF NALATIGHEID), PRODUCTAANSPRAAKELIJKHEID OF ANDERS, MET BETREKKING TOT HET PRODUCT, ZELFS ALS HIKVISION OP DE HOOGTE IS GEBRACHT VAN ZULKE SCHADE OF VERLIES.
U ERKENT DAT DE AARD VAN INTERNET INHERENTE VEILIGHEIDSRISICO'S MET ZICH MEE BRENGT, EN HIKVISION GEEN ENKELE VERANTWOORDELIJKHEID NEEMT VOOR ABNORMALE WERKING, PRIVACYLEKKEN OF ANDERE SCHADE DIE VOORTVLOEIT UIT CYBERAANVAL, HACKERAANVAL, VIRUSINFECTIE, OF ANDERE INTERNETVEILIGHEIDSRISICO'S; HIKVISION BIEDT INDIEN NODIG ECHTER TIJDELIJK TECHNISCHE ONDERSTEUNING.
U GAAT AKKOORD MET HET GEBRUIK VAN DIT PRODUCT IN OVEREENSTEMMING MET ALLE TOEPASBARE WETTEN EN UITSLUITEND U BENT VERANTWOORDELIJK VOOR DE GARANTIE DAT UW GEBRUIK OVEREENSTEMT MET DE TOEPASBARE WET. U BENT VOORAL VERANTWOORDELIJK DAT HET GEBRUIK VAN DIT PRODUCT GEEN INBREUK MAAKT OP DE RECHTEN VAN DERDEN, INCLUSIEF EN ZONDER BEPERKING DE RECHTEN VAN PUBLICITEIT, INTELLECTUEEL EIGENDOM, OF GEGEVENSBESCHERMING EN ANDERE PRIVACYRECHTEN. U MAG DIT PRODUCT NIET GEBRUIKEN VOOR ENIGE ONWETTIG EINDGEBRUIK, MET INBEGRIP VAN DE ONTWIKKELING OF DE PRODUCTIE VAN MASSAVERNIETIGINGSWAPENS, DE ONTWIKKELING OF DE PRODUCTIE VAN CHEMISCHE OF BIOLOGISCHE WAPENS, ALLE ACTIVITEITEN IN HET KADER VAN EVENTUELE NUCLEAIRE EXPLOSIEVEN OF ONVEILIGE NUCLEAIRE BRANDSTOFCYCLUS, OF TER ONDERSTEUNING VAN MENSENRECHTENSCHENDINGEN.
IN HET GEVAL VAN ENIGE CONFLICTEN TUSSEN DEZE HANDLEIDING EN DE TOEPASSELIJKE WETGEVING, PREVALEERT DE LAATSTE.

Dit product en - indien van toepassing - de meegeleverde accessoires dragen het merkteken "CE" en voldoen derhalve aan de toepasselijke geharmoniseerde Europese normen onder EMC-richtlijn 2014/30/EU en RoHS-richtlijn 2011/65/EU.

2012/19/EU (WEEE-richtlijn): Producten die met dit symbool zijn gemarkeerd mogen binnen de Europese Unie niet worden weggegooid als ongesorteerd huishoudelijk afval. Lever dit product voor een juiste recycling in bij uw plaatselijke leverancier bij aankoop van soortgelijke nieuwe apparatuur, of breng het naar daarvoor aangewezen inzamelpunten. Raadpleeg www.recyclethis.info voor meer informatie.

2006/66/EG (Batterijrichtlijn): Dit product bevat een batterij die binnen de Europese Unie niet mag worden weggegooid als ongesorteerd huishoudelijk afval. Zie de productdocumentatie voor specifieke informatie over de batterij. De batterij is gemarkeerd met dit symbool, dat letters kan bevatten die cadmium (Cd), lood (Pb) of kwik (Hg) aanduiden. Lever de batterij voor een juiste recycling in bij uw leverancier of bij een daarvoor aangewezen inzamelpunt. Raadpleeg www.recyclethis.info voor meer informatie.

VOORZICHTIG

U moet zich bij het gebruik van het product strikt houden aan de elektrische veiligheidsvoorschriften van het land en de regio.
Het stopcontact moet in de buurt van de apparatuur worden geïnstalleerd en eenvoudig toegankelijk zijn.
+ identificeert de positieve aansluiting(en) van apparatuur die wordt gebruikt met gelijkstroom of die dat genereert. - identificeert de negatieve aansluiting(en) van apparatuur die wordt gebruikt met gelijkstroom of die dat genereert.
Plaats geen bronnen met open vuur, zoals brandende kaarsen, op het apparaat.
Deze apparatuur is geschikt voor montage op beton of andere onbrandbare oppervlakken.
Installeer de apparatuur volgens de instructies in deze handleiding.
Deze apparatuur moet stevig aan de wand worden bevestigd, in overeenstemming met de installatieaanwijzingen, om letsel te voorkomen.
De extra kracht moet gelijk zijn aan drie keer het gewicht van de apparatuur, maar niet minder dan 50N. De apparatuur en de bijbehorende bevestigingsmiddelen moeten tijdens de installatie stevig vast blijven zitten.
De apparatuur, inclusief enige bijbehorende montageplaat, mag na de installatie niet worden beschadigd.

Dansk

HIKVISION

©2022 Hangzhou Hikvision Digital Technology Co. Ltd. Alle rettigheder forbeholdes.

Om denne vejledning

Vejledningen indeholder anvisninger om brug og håndtering af produktet. Billeder, diagrammer, illustrationer og alle øvrige oplysninger herefter tjener kun som beskrivelse og forklaring. Oplysningerne i vejledningen er med forbehold for ændring uden varsel på grund af opdateringer af firmware eller andre årsager. Du kan finde den seneste udgave af vejledning på Hikvisions websted (https://www.hikvision.com/).

Brug brugervejledningen under vejledning af og med hjælp fra fagfolk, der er uddannet i understøttelse af produktet.

Varemærker

HIKVISION og andre af Hikvisions varemærker og logoer tilhører Hikvision i forskellige jurisdiktioner.

Andre nævnte varemærker og logoer tilhører deres respektive ejere.

Ansvarsfraskrivelse

VEJLEDNINGEN OG DET HERI BESKREVNE PRODUKT, INKL. HARDWARE, SOFTWARE OG FIRMWARE, LEVERES I STØRST MULIGT OMFANG, DER ER TILLADT VED LOV, "SOM DET ER OG FOREFINDES" OG "MED ALLE DEFEKTER OG FEJL". HIKVISION UDSTEDER INGEN GARANTIER, UDTRYKKELIGE ELLER UNDERFORSTÅEDE, INKL. UDEN BEGRÆNSNING, VEDRØRENDE SALGBARHED, TILFREDSSTILLENDE KVALITET ELLER EGNETHED TIL ET BESTEMT FORMÅL. DIN BRUG AF PRODUKTET SKER PÅ DIN EGEN RISIKO. UNDER INGEN OMSTÆNDIGHEDER ER HIKVISION ANSVARLIG OVER FOR DIG FOR SÆRLIGE SKADER, HÆNDELIGE SKADER, FØLGESKADER ELLER INDIREKTE SKADER, INKL. BL.A., SKADER SOM FØLGE AF DRIFTSTAB, DRIFTSFORSTYRRELSER ELLER TAB AF DATA, BESKADIGELSE AF SYSTEMER ELLER TAB AF DOKUMENTATION, UANSET OM DET ER BASERET PÅ KONTRAKTBRUD, SKADEVOLDENDE HANDLINGER (HERUNDER UAGTSOMHED), PRODUKTANSVAR ELLER PÅ ANDEN MÅDE I FORBINDELSE MED BRUGEN AF PRODUKTET, SELVOM HIKVISION ER BLEVET UNDERRETTET OM MULIGHEDEN FOR SÅDANNE SKADER.
DU ANERKENDER, AT INTERNETTET INDEHOLDER INDBYGGEDE SIKKERHEDSRISICI. HIKVISION PÅTAGER SIG INTET ANSVAR FOR UNORMAL DRIFT, LÆKAGE AF PERSONLIGE OPLYSNINGER ELLER ANDRE SKADER SOM FØLGE AF CYBERANGREB, HACKERANGREB, VIRUSANGREB ELLER ANDRE INTERNETSIKKERHEDSRISICI. HIKVISION VIL DOG YDE EVENTUEL NØDVENDIG OG RETTIDIG TEKNISK BISTAND.
DU ERKLÆRER DIG INDFORSTÅET MED AT BRUGE PRODUKTET I OVERENSSTEMMELSE MED ALLE GÆLDENDE LOVE, OG DU ER ENEANSVARLIG FOR AT SIKRE, AT DIN BRUG OVERHOLDER AL GÆLDENDE LOVGIVNING. DU ER ISÆR ANSVARLIG FOR AT BRUGE PRODUKTET PÅ EN MÅDE, DER IKKE KRÆNKER TREDJEPARTERS RETTIGHEDER, HERUNDER, UDEN BEGRÆNSNINGER, RETTIGHEDER VEDRØRENDE OFFENTLIG OMTALE, INTELLEKTUELLE EJENDOMSRETTIGHEDER ELLER RETTIGHEDER VEDRØRENDE DATABESKYTTELSE OG ANDRE RETTIGHEDER VEDRØRENDE PERSONLIGE OPLYSNINGER. DU MÅ IKKE BRUGE PRODUKTET TIL FORBUDTE SLUTANVENDELSER, HERUNDER UDVIKLING ELLER FREMSTILLING AF MASSEØDELÆGGELSESVÅBEN, UDVIKLING ELLER PRODUKTION AF KEMISKE ELLER BIOLOGISKE VÅBEN, AKTIVITETER I DEN KONTEKST, DER ER KNYTTET TIL ATOMBOMBER ELLER USIKKERT REAKTORBRÆNDSEL, ELLER SOM STØTTE TIL OVERTRÆDELSE AF MENNESKERETTIGHEDER.
I TILFÆLDE AF UOVERENSSTEMMELSE MELLEM VEJLEDNINGEN OG GÆLDENDE LOVGIVNING GÆLDER SIDSTNÆVNTE.

Dette produkt og – hvis relevant – medfølgende tilbehør er CE-mærkede og overholder dermed de gældende harmoniserede europæiske standarder, der er angivet i EMC-direktivet 2014/30/EU og RoHS-direktivet 2011/65/EU

2012/19/EU (WEEE-direktivet): Produkter, der er mærket med dette symbol, kan ikke bortskaffes som almindeligt husholdningsaffald i EU. Med henblik på korrekt genbrug skal du aflevere produktet til din lokale leverandør ved køb af tilsvarende nyt udstyr eller aflevere det på et dertil indrettet indleveringssted. Find yderligere oplysninger på: www.recyclethis.info

2006/66/EF (batteridirektivet): Dette produkt indeholder et batteri, som ikke kan bortskaffes sammen med almindeligt husholdningsaffald i EU. Find specifikke oplysninger om batteriet i produktdokumentationen. Batteriet er mærket med dette symbol, som kan indeholde bogstaver, der indikerer indhold af kadmium (Cd), bly (Pb) eller kviksølv (Hg). Med henblik på korrekt genbrug skal du aflevere batteriet til din leverandør eller til et dertil indrettet indleveringssted. Find yderligere oplysninger på: www.recyclethis.info

ADVARSEL

Når du anvender produktet, skal du strengt overholde landets og regionens sikkerhedsbestemmelser for elnettilslutning.
Stikkontakten skal være installeret i nærheden af udstyret og være nemt tilgængelig.
+ identificerer de positive terminaler på udstyret, der bruges sammen med eller genererer jævnstrøm. - identificerer de negative terminaler på udstyret, der bruges sammen med eller genererer jævnstrøm.
Placér ikke kilder med åben ild, såsom et tændt stearinlys, oven på udstyret.
Udstyret er kun egnet til montering på betonoverflade eller andre ikke-brandbare overflader.
Installér udstyret i overensstemmelse med anvisningerne i vejledningen.
For at undgå personskade skal udstyret fastgøres forsvarligt til væggen i overensstemmelse med installationsvejledningen.
Den ekstra styrke skal være lig med tre gange vægten af udstyret, men ikke mindre end 50 N. Udstyret og dets tilhørende monteringsenheder skal holdes sikre under installationen.
Udstyret, herunder eventuelle tilhørende monteringsplader, må ikke beskadiges under installationen.

Română

Română

©2022 Hangzhou Hikvision Digital Technology Co., Ltd. Toate drepturile rezervate.

Despre acest Manual

Manualul include instrucţiuni pentru utilizarea şi gestionarea Produsului. Fotografiile, diagramele, imaginile şi toate celelalte informaţii de mai jos sunt doar pentru descriere şi explicaţii. Informaţiile conţinute în Manualul pot fi modificate, fără notificare prealabilă, din cauza actualizărilor firmware-ului sau din alte motive. Vă rugăm să găsiţi cea mai recentă versiune a acestui manual pe site-ul web Hikvision (https://www.hikvision.com/).

Vă rugăm să folosiţi acest Manual sub îndrumarea şi cu asistenţa unor profesionişti instruiţi în domeniul asistenţei pentru produs.

Mărci comerciale

HIKVISION şi alte mărci comerciale şi logo-uri ale Hikvision sunt proprietăţile Hikvision în diferite jurisdicţii.

Alte mărci comerciale şi logo-uri menţionate sunt proprietăţile proprietarilor respectivi.

Disclaimer

ÎN MĂSURA MAXIMĂ PERMISĂ DE LEGISLAŢIA APLICABILĂ, ACEST MANUAL ŞI PRODUSUL DESCRIS, ÎMPREUNĂ CU HARDWARE-UL, SOFTWARE-UL ŞI FIRMWARE-UL SĂU, SUNT FURNIZATE „CA ATARE" ŞI „CU TOATE DEFECTELE ŞI ERORILE". HIKVISION NU OFERĂ NICIO GARANŢIE, EXPRESĂ SAU IMPLICITĂ, INCLUSIV, DAR FĂRĂ A SE LIMITA LA, COMERCIALIZAREA, CALITATEA SATISFĂCĂTOARE SAU ADECVAREA LA UN ANUMIT SCOP. UTILIZAREA PRODUSULUI DE CĂTRE DVS. ESTE PE PROPRIU RISC. ÎN NICI UN CAZ HIKVISION NU VA FI RESPONSABIL FAŢĂ DE DVS. PENTRU ORICE DAUNE SPECIALE, CONSECVENTE, ACCIDENTALE SAU INDIRECTE, INCLUSIV, PRINTRE ALTELE, DAUNE PENTRU PIERDEREA PROFITURILOR DIN AFACERI, ÎNTRERUPEREA ACTIVITĂŢII SAU PIERDEREA DATELOR, CORUPŢIA SISTEMELOR SAU PIERDEREA DOCUMENTAŢIEI, FIE CĂ SE BAZEAZĂ PE ÎNCĂLCAREA CONTRACTULUI, DELICT (INCLUSIV NEGLIJENŢĂ), RĂSPUNDEREA PRODUSULUI SAU ÎN ALT MOD, ÎN LEGĂTURĂ CU UTILIZAREA PRODUSULUI, CHIAR DACĂ HIKVISION A FOST INFORMAT CU PRIVIRE LA POSIBILITATEA UNOR ASTFEL DE DAUNE SAU PIERDERI.
RECUNOAŞTEŢI CĂ NATURA INTERNETULUI IMPLICĂ RISCURI DE SECURITATE INERENTE, IAR HIKVISION NU ÎŞI ASUMĂ NICIO RESPONSABILITATE PENTRU FUNCŢIONAREA ANORMALĂ, SCURGEREA DE INFORMAŢII PRIVATE SAU ALTE DAUNE REZULTATE DIN ATACURI CIBERNETICE, ATACURI ALE HACKERILOR, INFECŢII CU VIRUŞI SAU ALTE RISCURI DE SECURITATE PE INTERNET; CU TOATE ACESTEA, HIKVISION VA OFERI ASISTENŢĂ TEHNICĂ ÎN TIMP UTIL, DACĂ ESTE NECESAR.
SUNTEŢI DE ACORD SĂ UTILIZAŢI ACEST PRODUS ÎN CONFORMITATE CU TOATE LEGILE APLICABILE ŞI SUNTEŢI SINGURUL RESPONSABIL PENTRU A VĂ ASIGURA CĂ UTILIZAREA DVS. ESTE ÎN CONFORMITATE CU LEGISLAŢIA APLICABILĂ. ÎN SPECIAL, SUNTEŢI RESPONSABIL, PENTRU UTILIZAREA ACESTUI PRODUS ÎNTR-UN MOD CARE NU ÎNCALCĂ DREPTURILE TERŢILOR, INCLUSIV, FĂRĂ LIMITARE, DREPTURILE DE PUBLICITATE, DREPTURILE DE PROPRIETATE INTELECTUALĂ SAU PROTECŢIA DATELOR ŞI ALTE DREPTURI DE CONFIDENŢIALITATE. NU VEŢI UTILIZA ACEST PRODUS PENTRU UTILIZĂRI FINALE INTERZISE, INCLUSIV PENTRU DEZVOLTAREA SAU PRODUCEREA DE ARME DE DISTRUGERE ÎN MASĂ, DEZVOLTAREA SAU PRODUCEREA DE ARME CHIMICE SAU BIOLOGICE, ORICE ACTIVITĂŢI ÎN CONTEXTUL ORICĂRUI CICLU NUCLEAR EXPLOZIV SAU NESIGUR AL COMBUSTIBILULUI NUCLEAR SAU ÎN SPRIJINUL OAMENILOR ABUZURI DE DREPTURI.
ÎN CAZUL UNOR CONFLICTE ÎNTRE ACEST MANUAL ŞI LEGEA APLICABILĂ, ACESTA DIN URMĂ PREVALEAZĂ.

Acest produs şi - dacă este cazul - şi accesoriile furnizate sunt marcate cu „CE" şi, prin urmare, respectă standardele europene armonizate aplicabile enumerate în Directiva EMC 2014/30/UE, Directiva 2011/65/UE a RoHS

2012/19/UE (directiva DEEE): Produsele marcate cu acest simbol nu pot fi aruncate ca deşeuri municipale nesortate în Uniunea Europeană. Pentru o reciclare adecvată, returnaţi acest produs furnizorului local la achiziţionarea unui echipament nou echivalent sau aruncaţi-l la punctele de colectare desemnate. Pentru mai multe informaţii, consultaţi: www.recyclethis.info

2006/66/CE (directiva privind bateriile): Acest produs conţine o baterie care nu poate fi eliminată ca deşeuri municipale nesortate în Uniunea Europeană. Consultaţi documentaţia produsului pentru informaţii specifice despre baterie. Bateria este marcată cu acest simbol, care poate include litere pentru a indica cadmiul (Cd), plumbul (Pb) sau mercurul (Hg). Pentru o reciclare corectă, returnaţi bateria furnizorului dvs. sau la un punct de colectare desemnat. Pentru mai multe informaţii, consultaţi: www.recyclethis.info

PRECAUŢIE

În utilizarea produsului, trebuie să respectaţi cu stricteţe reglementările de siguranţă electrică naţionale şi regionale.
Priza de curent trebuie să fie instalată în apropierea echipamentului şi trebuie să fie uşor accesibilă.
+ identifică terminalul (terminalele) pozitiv(e) al(e) echipamentului care este utilizat cu curent continuu sau care generează curent continuu. - identifică terminalul (terminalele) negativ(e) al(e) echipamentului care este utilizat cu curent continuu sau care generează curent continuu.
Nu trebuie plasate pe echipament surse de flacără goală, cum ar fi lumânările aprinse.
Acest echipament este potrivit numai pentru montare pe suprafeţe de beton sau pe alte suprafeţe incombustibile.
Instalaţi echipamentul conform instrucţiunilor din acest manual.
Pentru a preveni rănirea, acest echipament trebuie să fie montat în maximă siguranţă pe perete, în conformitate cu instrucţiunile de instalare.
Forţa suplimentară trebuie să fie egală cu de trei ori greutatea echipamentului, dar nu mai puţin de 50 N. Echipamentul şi mijloacele de montaj asociate trebuie să rămână sigure în timpul instalării.
După instalare, echipamentul, inclusiv orice placă de montaj asociată, nu trebuie deteriorate.

HRVATSKI

©2022 Hangzhou Hikvision Digital Technology Co., Ltd. Sva prava pridržana.

O Priručniku

Priručnik uključuje upute za uporabu i upravljanje proizvodom. Slike, dijagrami i sve ostale informacije u daljnjem tekstu služe samo u svrhu opisa i objašnjenja. Informacije sadržane u ovom Priručniku podložne su izmjeni, bez upozorenja, zbog ažuriranja ugrađenog softvera ili drugih razloga. Molimo potražite najnoviju verziju ovog priručnika na web stranici Hikvision (https://www.hikvision.com/).

Molimo koristite ovaj priručnik uz smjernice i pomoć stručnjaka obučenih za podršku proizvodu.

Zaštićeni znakovi

HIKVISION i drugi zaštitni znaci i logotipi tvrtke Hikvision vlasništvo su tvrtke Hikvision u raznim državama.

Drugi navedeni znaci i logotipi u pojedinačnom su vlasništvu.

Odricanje

DO MAKSIMALNOG OBUJMA DOZVOLJENOG PRIMJENJIVIM ZAKONOM, OVAJ PRIRUČNIK I OPISANI PROIZVOD, SA SVOJIM HARDVEROM, SOFTVEROM I FIRMVEROM DAJU SE „KAKVI JESU" I „SA SVIM GREŠKAMA I POGREŠKAMA". HIKVISION NE DAJE JAMSTVA, IZRIČITA ILI PODRAZUMIJEVANA, UKLJUČUJUĆI BEZ OGRANIČENJA, PRODAJNOST, ZADOVOLJAVAJUĆU KVALITETU ILI PRILAGODLJIVOST ZA ODREĐENU SVRHU. KORIŠTENJE PROIZVODA NA VLASTITI RIZIK. TVRTKA HIKVISION NI U KOJEM SLUČAJU NIJE ODGOVORNA ZA BILO KOJU POSEBNU, POSLJEDIČNU, SPOREDNU ILI NEIZRAVNU ŠTETU, UKLJUČUJUĆI, IZMEĐU OSTALIH, ŠTETU ZA GUBITAK POSLOVNE DOBITI, PREKID POSLOVANJA, ILI GUBITKA PODATAKA, KORUPCIJE SUSTAVA, ILI GUBITKA DOKUMENTACIJE, BILO TEMELJENO NA POVREDI UGOVORA, DELIKTU (UKLJUČUJUĆI NEHAJ), ODGOVORNOSTI ZA PROIZVOD, ILI INAČE U VEZI S KORIŠTENJEM PROIZVODA, ČAK I AKO JE HIKVISION BIO UPOZOREN O MOGUĆNOSTI TAKVIH ŠTETA ILI GUBITKA.
PRIZNAJETE DA PRIRODA INTERNETA PREDSTAVLJA NEPOSREDNE SIGURNOSNE RIZIKE, I HIKVISION NE PREUZIMA NIKAKVU ODGOVORNOST ZA NEUOBIČAJEN RAD, POVREDU PRIVATNOSTI ILI DRUGE ŠTETE PROIZAŠLE IZ CYBER NAPADA, NAPADA HAKERA, ZARAZE VIRUSOM, ILI DRUGIH SIGURNOSNIH INTERNETSKIH RIZIKA; MEĐUTIM, HIKVISION ĆE OSIGURATI PRAVOVREMENU TEHNIČKU PODRŠKU AKO JE POTREBNO.
PRIHVAĆATE KORISTITI OVAJ PROIZVOD U SKLADU SA SVIM PRIMJENJIVIM ZAKONIMA, I VI STE ISKLJUČIVO ODGOVORNI ZA OSIGURAVANJE DA JE VAŠE KORIŠTENJE U SKLADU SA PRIMJENJIVIM ZAKONOM. POSEBNO STE ODGOVORNI ZA KORIŠTENJE OVOG PROIZVODA NA NAČIN KOJI NE KRŠI PRAVA TREĆIH STRANA, UKLJUČUJUĆI BEZ OGRANIČENJA, PRAVA JAVNOSTI, PRAVA INTELEKTUALNOG VLASNIŠTVA, ILI ZAŠTITE PODATAKA I DRUGIH PRAVA PRIVATNOSTI. NE SMIJETE KORISTITI OVAJ PROIZVOD U BILO KOJE ZABRANJENE KRAJNJE SVRHE, UKLJUČUJUĆI RAZVOJ ILI PROIZVODNJU ORUŽJA ZA MASOVNO UNIŠTENJE, RAZVOJ ILI PROIZVODNJU KEMIJSKOG ILI BIOLOŠKOG ORUŽJA, BILO KOJE AKTIVNOSTI U KONTEKSTU POVEZANOM S BILO KAKVIM NUKLEARNIM EKSPLOZIVOM ILI NESIGURNIM NUKLEARNIM GORIVNIM CIKLUSOM, ILI U PODRŠCI ZLOUPORABI LJUDSKIH PRAVA.
U SLUČAJU BILO KAKVIH SUKOBA IZMEĐU OVOG PRIRUČNIKA I VAŽEĆEG ZAKONA, ZAKON ĆE PREVLADATI.

Ovaj proizvod i isporučeni pribor, ukoliko postoji, označeni su oznakom "CE" i stoga su u skladu s primjenjivim usklađenim europskim normama navedenim pod EMC Direktiva 2014/30/EU, RoHS Direktive 2011/65/EU.

Direktivi 2012/19/EU o otpadnoj električnoj i elektroničkoj opremi (OEEO): Proizvodi označeni ovim simbolom ne mogu se odlagati kao nerazvrstani komunalni otpad u Europskoj uniji. Za pravilnu reciklažu, vratite ovaj proizvod lokalnom dobavljaču pri kupnji istovjetne nove opreme, ili ga odložite na mjestima predviđenim za prikupljanje. Za više informacija posjetite: www.recyclethis.info.

2006/66/EC (direktiva o baterijama): Ovaj proizvod sadrži bateriju koja se ne može odlagati kao nerazvrstani komunalni otpad u Europskoj uniji. Pogledajte dokumentaciju proizvoda za određene informacije o baterijama. Baterija je označena ovim simbolom, što može uključivati slova za označavanje kadmija (Cd), olova (Pb) ili žive (Hg). Za pravilnu reciklažu, vratite bateriju svom dobavljaču ili na mjesto predviđeno za odlaganje. Za više informacija posjetite: www.recyclethis.info.

OPREZ

Pri korištenju proizvoda, morate se strogo pridržavati električnih sigurnosnih propisa u zemlji i regiji.
Utičnica mora biti ugrađena u blizini opreme i mora biti lako dostupna.
+ identificira pozitivne terminale na uređajima koji koriste ili generiraju istosmjernu struju. - identificira negativne terminale na uređajima koji koriste ili generiraju istosmjernu struju.
Na opremu se ne smiju stavljati izvori otvorenog plamena, poput upaljenih svijeća.
Ova je oprema prikladna samo za montažu na beton ili na druge nezapaljive površine.
Instalirajte opremu prema uputama u ovom priručniku.
Kako biste spriječili ozljede, opremu je potrebno sigurno pričvrstiti na zid u skladu s uputama za postavljanje.
Dodatna sila treba biti jednaka trostrukoj težini opreme, ali ne manja od 50 N. Tijekom postavljanja oprema i povezana sredstva za postavljanje trebaju ostati sigurni.
Nakon postavljanja oprema i sve povezane priključne ploče ne smiju biti oštećeni.

УКРАЇНСЬКА

©2022 Hangzhou Hikvision Digital Technology Co., Ltd. Усі права захищено.

Про цю Інструкцію

Ця Інструкція містить вказівки з використання Виробу та керування ним. Рисунки, діаграми, зображення та вся інша інформація в цьому документі надається лише для опису та пояснення. Інформація, що міститься в Інструкції, може змінюватися без попередження внаслідок оновлення прошивки чи з інших причин. З останньою версією цієї інструкції можна ознайомитися на вебсайті Hikvision (https://www.hikvision.com/).

Використовуйте Інструкцію під наглядом фахівців, які навчені обслуговувати Виріб.

Торгові марки

HIKVISION та інші торгові марки й логотипи компанії Hikvision є власністю компанії Hikvision у різних юрисдикціях.

Інші наведені торгові марки та логотипи є власністю їх відповідних власників.

Обмеження відповідальності

В МАКСИМАЛЬНИХ МЕЖАХ, ДОЗВОЛЕНИХ ЗАСТОСОВУВАНИМ ЗАКОНОМ, ЦЕ КЕРІВНИЦТВО ТА ОПИСАНИЙ ВИРІБ, З ЙОГО АПАРАТНИМ, ПРОГРАМНИМ ТА МІКРОПРОГРАМНИМ ЗАБЕЗПЕЧЕННЯМ, НАДАЮТЬСЯ «ЯК Є» ТА «ЗІ ВСІМА НЕДОЛІКАМИ ТА ПОМИЛКАМИ». HIKVISION НЕ НАДАЄ ЖОДНИХ ГАРАНТІЙ, ЯВНИХ АБО ОЧІКУВАНИХ, ВКЛЮЧАЮЧИ, БЕЗ ОБМЕЖЕНЬ, КОМЕРЦІЙНІ ЯКОСТІ, ЗАДОВІЛЬНУ ЯКІСТЬ АБО ПРИДАТНІСТЬ ДЛЯ ХАРАКТЕРНОЇ МЕТИ. ВИКОРИСТАННЯ ВИРОБУ ВІДБУВАЄТЬСЯ НА ВАШ ВЛАСНИЙ РИЗИК. КОМПАНІЯ HIKVISION НІ В ЯКОМУ РАЗІ НЕ НЕСЕ ВІДПОВІДАЛЬНОСТІ ПЕРЕД ВАМИ ЗА БУДЬ-ЯКІ СПЕЦІАЛЬНІ, ЛОГІЧНО ВИТІКАЮЧІ, ВИПАДКОВІ АБО НЕПРЯМІ ЗБИТКИ, ВКЛЮЧАЮЧИ, КРІМ ІНШОГО, ПОШКОДЖЕННЯ, ЩО ВЕДУТЬ ДО ВТРАТИ КОМЕРЦІЙНОГО ПРИБУТКУ, ПЕРЕРИВАННЯ ДІЛОВОЇ АКТИВНОСТІ АБО ВТРАТИ ДАНИХ, ПСУВАННЯ СИСТЕМ АБО ВТРАТИ ДОКУМЕНТАЦІЇ, НЕВАЖЛИВО, ЧИ ВНАСЛІДОК ПОРУШЕННЯ КОНТРАКТУ, ЦИВІЛЬНОГО ПРАВОПОРУШЕННЯ (ВКЛЮЧАЮЧИ НЕДБАЛІСТЬ), ВІДПОВІДАЛЬНОСТІ ЗА ВИРІБ, АБО ІНШИМ ЧИНОМ, ПОВ'ЯЗАНИХ З ВИКОРИСТАННЯМ ВИРОБУ, НАВІТЬ ЯКЩО КОМПАНІЯ HIKVISION ПОВІДОМЛЯЛА ПРО МОЖЛИВІСТЬ ТАКИХ ЗБИТКІВ АБО ВТРАТ.

ВИ УСВІДОМЛЮЄТЕ, ЩО ПРИРОДА ІНТЕРНЕТУ НЕСЕ ПРИТАМАННІ РИЗИКИ ДЛЯ БЕЗПЕКИ, І КОМПАНІЯ HIKVISION НЕ БЕРЕ НА СЕБЕ НІЯКОЇ ВІДПОВІДАЛЬНОСТІ ЗА НЕНОРМАЛЬНУ РОБОТУ, ВТРАТУ КОНФІДЕНЦІЙНОСТІ АБО ІНШІ ЗБИТКИ В РЕЗУЛЬТАТІ КІБЕР-АТАК, ХАКЕРСЬКИХ АТАК, ЗАРАЖЕНЬ ВІРУСАМИ АБО ІНШИХ РИЗИКІВ ДЛЯ БЕЗПЕКИ В ІНТЕРНЕТІ, ОДНАК, КОМПАНІЯ HIKVISION В РАЗІ НЕОБХІДНОСТІ НАДАСТЬ СВОЄЧАСНУ ТЕХНІЧНУ ПІДТРИМКУ.

ВИ ПОГОДЖУЄТЕСЬ ВИКОРИСТОВУВАТИ ЦЕЙ ВИРІБ У ВІДПОВІДНОСТІ ДО ВСІХ ЗАСТОСОВУВАНИХ ЗАКОНІВ, І ВИ НЕСЕТЕ ОДНООСІБНУ ВІДПОВІДАЛЬНІСТЬ ЗА ЗАБЕЗПЕЧЕННЯ ВИКОРИСТАННЯ ВИРОБУ ВІДПОВІДНО ДО ЗАСТОСОВУВАНОГО ЗАКОНУ. ЗОКРЕМА, ВИ НЕСЕТЕ ВІДПОВІДАЛЬНІСТЬ ЗА ВИКОРИСТАННЯ ЦЬОГО ВИРОБУ СПОСОБОМ, ЯКИЙ НЕ ПОРУШУЄ ПРАВА ТРЕТІХ СТОРІН, ВКЛЮЧАЮЧИ, БЕЗ ОБМЕЖЕНЬ, ПРАВА РОЗГОЛОШЕННЯ, ПРАВА ІНТЕЛЕКТУАЛЬНОЇ ВЛАСНОСТІ ТА ІНШІ ПРАВА ЩОДО КОНФІДЕНЦІЙНОСТІ. ВИ НЕ ПОВИННІ ВИКОРИСТОВУВАТИ ЦЕЙ ВИРІБ ДЛЯ БУДЬ-ЯКОГО ЗАБОРОНЕНОГО КІНЦЕВОГО ПРИЗНАЧЕННЯ, ВКЛЮЧАЮЧИ РОЗРОБКУ ВИРОБНИЦТВА ЗБРОЇ МАСОВОГО ЗНИЩЕННЯ, РОЗРОБКУ ВИРОБНИЦТВА ХІМІЧНОЇ АБО БІОЛОГІЧНОЇ ЗБРОЇ, БУДЬ-ЯКІ ДІЇ В КОНТЕКСТІ, ПОВ'ЯЗАНОМУ З ЯДЕРНОЮ ВИБУХОВОЮ РЕЧОВИНОЮ АБО НЕБЕЗПЕЧНИМ ЯДЕРНИМ ПАЛИВНИМ ЦИКЛОМ, АБО НА ПІДТРИМКУ ПОРУШЕНЬ ПРАВ ЛЮДИНИ.

У РАЗІ БУДЬ-ЯКИХ ПРОТИРІЧЬ МІЖ ЦИМ КЕРІВНИЦТВОМ ТА ЗАСТОСОВУВАНИМ ЗАКОНОМ, ОСТАННІЙ МАЄ ПЕРЕВАГУ.

Цей виріб й аксесуари до нього (якщо застосовується) мають маркування «CE», а тому відповідають чинним гармонізованим європейським стандартам, переліченим у Директиві з електромагнітної сумісності (EMC) 2014/30/ЄС та Директиві щодо обмеження використання шкідливих речовин (RoHS) 2011/65/ЄС.

2012/19/EU (Директива з утилізації електричного й електронного обладнання, WEEE): Вироби, помічені цим символом, не можна утилізувати в Європейському Союзі як несортовані побутові відходи. Щоб забезпечити правильну переробку цього виробу, поверніть його місцевому постачальнику під час придбання аналогічного нового обладнання, або здайте його до спеціально призначеного пункту збирання відходів. Більше інформації див. на сайті: www.recyclethis.info.

2006/66/ЄС (Директива щодо елементів живлення): Цей виріб містить батарею, яку не можна утилізувати у Європейському Союзі як несортовані побутові відходи. Інформацію щодо батареї див. у документації до виробу. Батарея помічена цим символом, який може включати букви, які вказують на наявність кадмію (Cd), свинцю (Pb) або ртуті (Hg). Щоб забезпечити правильну переробку батареї, поверніть її постачальнику або здайте до спеціалізованого пункту збирання відходів. Більше інформації див. на сайті: www.recyclethis.info.

ОБЕРЕЖНО

Під час експлуатації виробу мають суворо дотримуватися державні та місцеві правила електричної безпеки.
Розетка має бути встановлена біля обладнання і до неї повинен бути вільний доступ.
+ позначає позитивну клему(и) обладнання, що використовує постійний струм чи генерує його. - позначає негативну клему(и) обладнання, що використовує постійний струм чи генерує його.
Забороняється розміщувати на обладнанні джерела відкритого вогню, як-от свічки, які горять.
Це обладнання можна встановлювати лише на бетоні або іншій незаймистій поверхні.
Установлюйте обладнання відповідно до вказівок у цій інструкції.
Щоб уникнути травм, це обладнання слід надійно закріпити на стіні відповідно до вказівок щодо встановлення.
Додаткова сила втричі перевищуватиме вагу обладнання, але становитиме не менше 50 Н. Обладнання та пов'язані з ним елементи кріплення повинні залишатися в безпеці під час установлення.
Після встановлення уникайте пошкодження обладнання, включаючи будь-які пов'язані з ним монтажні пластини.

Srpski

©2022 Hangzhou Hikvision Digital Technology Co., Ltd. Sva prava zadržana.

O ovom Priručniku

Ovaj Priručnik sadrži uputstva za korišćenje ovog proizvoda i upravljanje njime. Slike, grafikoni fotografije i sve ostale informacije sadržane u ovom dokumentu imaju isključivo ulogu opisa i objašnjenja. Informacije sadržane u Priručniku mogu da se menjaju, bez najave, u skladu sa ažuriranjem firmvera i iz drugih razloga. Najnoviju verziju ovog Priručnika možete naći na Hikvision-ovom veb-sajtu (https://www.hikvision.com/).

Ovaj Priručnik koristite uz savete i pomoć od strane profesionalaca obučenih za podršku proizvodu.

Žigovi

HIKVISION i drugi žigovi i logotipi kompanije Hikvision vlasništvo su kompanije Hikvision na raznim teritorijama.

Drugi žigovi i logotipi pomenuti u nastavku vlasništvo su svojih odgovarajućih vlasnika.

Odricanje odgovornosti

U MERI U KOJOJ JE TO DOZVOLJENO VAŽEĆIM ZAKONOM, OVAJ PRIRUČNIK I OPISANI PROIZVOD, SA PRIPADAJUĆIM HARDVEROM, SOFTVEROM I FIRMVEROM, ISPORUČUJU SE „KAKVI JESU" I „SA SVIM KVAROVIMA I MANAMA". HIKVISION NE DAJE NIKAKVE GARANCIJE, IZRIČITE ILI PODRAZUMEVANE, UKLJUČUJUĆI, ALI NE OGRANIČAVAJUĆI SE NA TRŽIŠNI POTENCIJAL, ZADOVOLJAVAJUĆI KVALITET, ILI PODESNOST ZA ODGOVARAJUĆE SVRHE. OVAJ PROIZVOD KORISTITE NA SOPSTVENI RIZIK. KOMPANIJA HIKVISION NI U KOM SLUČAJU NEĆE IMATI ODGOVORNOST PREMA VAMA U SLUČAJU BILO KAKVE POSEBNE, POSLEDIČNE, SLUČAJNO NANETE ILI INDIREKTNE ŠTETE, UKLJUČUJUĆI, IZMEĐU OSTALOG, GUBITAK POSLOVNOG PROFITA, PREKID POSLOVANJA, GUBITAK PODATAKA ILI DOKUMENTACIJE, SISTEMSKIH KVAROVA, BILO DA SE ZASNIVAJU NA KRŠENJU UGOVORA, DELIKTU (UKLJUČUJUĆI NEMAR), ODGOVORNOSTI ZA KVALITET PROIZVODA, ILI SU NA DRUGI NAČIN VEZANI ZA KORIŠĆENJE OVOG PROIZVODA, ČAK I AKO JE KOMPANIJA HIKVISION BILA OBAVEŠTENA O MOGUĆNOSTI TAKVE ŠTETE ILI GUBITKA.

POTVRĐUJETE DA STE SVESNI ČINJENICE DA UPOTREBA INTERNETA PO PRIRODI PODRAZUMEVA ODREĐENE BEZBEDNOSNE RIZIKE, STOGA HIKVISION NEĆE SNOSITI NIKAKVU ODGOVORNOST ZA NEPRAVILAN RAD, NARUŠAVANJE PRIVATNOSTI, NITI ZA DRUGU ŠTETU KOJA NASTANE USLED VISOKOTEHNOLOŠKOG NAPADA, HAKERSKOG NAPADA, ZARAZE VIRUSOM ILI DRUGOG VIDA NARUŠAVANJA BEZBEDNOSTI NA INTERNETU; S DRUGE STRANE, HIKVISION ĆE PO POTREBI PRUŽITI PRAVOVREMENU TEHNIČKU PODRŠKU.

SLAŽETE SE SA UPOTREBOM OVOG PROIZVODA U SKLADU SA SVIM VAŽEĆIM ZAKONIMA, I ISKLJUČIVO VI STE ODGOVORNI ZA UPOTREBU PROIZVODA U SKLADU SA VAŽEĆIM ZAKONOM. NAROČITO STE ODGOVORNI DA OVAJ PROIZVOD KORISTITE TAKO DA TO NE NARUŠAVA PRAVA TREĆIH STRANA, UKLJUČUJUĆI, ALI NE OGRANIČAVAJUĆI SE NA PRAVA PUBLICITETA, INTELEKTUALNE SVOJINE ILI ZAŠTITE PODATAKA, I DRUGA PRAVA VEZANA ZA PRIVATNOST. OVAJ PROIZVOD NE SMETE KORISTITI NI U KAKVE ZABRANJENE KRAJNJE SVRHE, UKLJUČUJUĆI RAZVOJ ILI PROIZVODNJU ORUŽJA ZA MASOVNO UNIŠTENJE, RAZVOJ ILI PROIZVODNJU HEMIJSKOG ILI BIOLOŠKOG ORUŽJA, BILO KAKVE AKTIVNOSTI U VEZI SA NUKLEARNIM EKSPLOZIVIMA ILI RIZIČNIM CIKLUSOM NUKLEARNOG GORIVA, ILI U VEZI SA POVREDOM LJUDSKIH PRAVA.

U SLUČAJU SUKOBA IZMEĐU OVOG PRIRUČNIKA I VAŽEĆEG ZAKONA, POTONJI IMA PREDNOST.

Ovaj proizvod i – ako je primenjivo – sa njim dostavljena dodatna oprema nose oznaku „CE" i u skladu s tim su usklađeni sa odgovarajućim harmonizovanim evropskim standardima navedenim u Direktivi za elektromagnetsku kompatibilnost 2014/30/EU i Direktivi za primenu opasnih supstanci u električnoj i elektronskoj opremi 2011/65/EU.

2012/19/EU (Direktiva za otpadnu električnu i elektronsku opremu): Proizvodi koji poseduju ovaj simbol ne smeju da se odlažu kao neklasirani komunalni otpad u Evropskoj uniji. Da bi bio pravilno recikliran, vratite ovaj proizvod lokalnom distributeru kada kupite ekvivalentni novi ili ga odnesite na zvanično reciklažno prikupljalište. Za više informacija posetite: www.recyclethis.info.

2006/66/EC (direktiva za baterije): Ovaj proizvod sadrži bateriju koja ne sme da se odlaže kao neklasirani komunalni otpad u Evropskoj uniji. Konkretne informacije o bateriji potražite u dokumentaciji proizvoda. Baterija poseduje ovaj simbol, na kom mogu da se nađu slovne oznake koje označavaju prisustvo kadmijuma (Cd), olova (Pb) ili žive (Hg). Da bi bila pravilno reciklirana, vratite bateriju dobavljaču ili je odnesite na zvanično reciklažno prikupljalište. Za više informacija posetite: www.recyclethis.info.

OPREZ

Tokom korišćenja proizvoda morate strogo da poštujete zakone i propise koji se odnose na električnu bezbednost, a koji važe u vašoj državi i području.
Utičnica mora biti instalirana blizu opreme i mora biti lako dostupna.
+ identifikuje pozitivni/-e terminal/-e opreme sa kojom se koristi, ili generiše jednosmernu struju. - identifikuje negativni/-e terminal/-e opreme sa kojom se koristi, ili generiše jednosmernu struju.
Na opremu se ne smeju stavljati izvori otvorenog plamena, poput upaljenih sveća.
Ova oprema je namenjena za montažu na betonske ili druge nezapaljive površine.
Instalirajte opremu u skladu sa uputstvima u ovom priručniku.
Kako ne bi došlo do povreda, ova oprema mora biti bezbedno pričvršćena na zid u skladu sa uputstvima za montažu.
Dodatna sila treba da bude jednaka trostrukoj težini opreme, ali ne manja od 50 N. Oprema i odgovarajući pribor za postavljanje treba da budu pričvršćeni tokom postavljanja.
Posle postavljanja, oprema i ploča za postavljanje koju ste možda koristili ne smeju da budu oštećene.

SVENSKA

©2022 Hangzhou Hikvision Digital Technology Co., Ltd. Alla rättigheter förbehålles.

Om bruksanvisningen

Bruksanvisningen innehåller anvisningar för användning och underhåll av produkten. Bilder, diagram och illustrationer och all övrig information är enbart avsedda som beskrivningar och förklaringar. Informationen i bruksanvisningen kan, utan föregående meddelande, komma att ändras, vid uppgradering av fast programvara eller av andra skäl. Den senaste versionen av bruksanvisningen finns på Hikvisions webbplats (https://www.hikvision.com/).

Använd bruksanvisningen tillsammans med vägledning och assistans från yrkespersoner som utbildats i att ge stöd för produkten.

Varumärken

HIKVISION och andra varumärken och logotyper för Hikvision ägs av Hikvision i olika jurisdiktioner.

Andra varumärken och logotyper som omnämns är respektive ägares egendom.

Friskrivning

BRUKSANVISNINGEN OCH DEN PRODUKT SOM BESKRIVS, MED DESS HÅRDVARA, MJUKVARA OCH FIRMWARE TILLHANDAHÅLLES "I BEFINTLIGT SKICK" OCH "MED ALLA FEL OCH BRISTER" SÅ LÅNGT DETTA ÄR TILLÅTET ENLIGT TILLÄMPLIG LAGSTIFTNING. HIKVISION GER INGA GARANTIER VARKEN UTTRYCKLIGA ELLER UNDERFÖRSTÅDDA, INKLUDERANDE UTAN BEGRÄNSNING, FÖR SÄLJBARHET, TILLFREDSSTÄLLANDE KVALITET ELLER LÄMPLIGHET FÖR ETT VISST ÄNDAMÅL. ANVÄNDNING AV PRODUKTEN SKER HELT PÅ EGEN RISK. HIKVISION KAN INTE UNDER NÅGRA OMSTÄNDIGHETER HÅLLAS ANSVARIGA FÖR EVENTUELLA SÄRSKILDA SKADOR, FÖLJDSKADOR ELLER INDIREKTA SKADOR, INKLUSIVE, BLAND ANNAT SKADESTÅND FÖR FÖRLORAD AFFÄRSVINST, VERKSAMHETSSTÖRNING, FÖRLUST AV INFORMATION ELLER DOKUMENTATION, OAVSETT OM DETTA BASERAS PÅ AVTALSBROTT, ÅTALBAR HANDLING (INKLUSIVE FÖRSUMLIGHET), PRODUKTANSVAR ELLER ANNAT I SAMBAND MED ANVÄNDNINGEN AV PRODUKTEN, ÄVEN OM HIKVISION HAR MEDDELATS OM RISKEN FÖR SÅDANA SKADOR ELLER FÖRLUSTER.

DU BEKRÄFTAR ATT INTERNETS NATUR INNEBÄR INBYGGDA SÄKERHETSRISKER OCH HIKVISION TAR INGET ANSVAR FÖR ONORMAL ANVÄNDNING, INTEGRITETSLÄCKOR ELLER ANDRA SKADOR SOM ORSAKAS AV CYBERATTACKER, HACKERATTACKER, VIRUSANGREPP ELLER ANDRA SÄKERHETSRISKER MED INTERNET. HIKVISION KOMMER DOCK ATT TILLHANDAHÅLLA LÄMPLIG TEKNISK SUPPORT OM SÅ KRÄVS.

DU ACCEPTERAR ATT ANVÄNDA PRODUKTEN I ENLIGHET MED ALLA TILLÄMPLIGA LAGAR OCH DU ÄR ENSAMT ANSVARIG FÖR ATT SÄKERSTÄLLA ATT DIN ANVÄNDNING EFTERLEVER TILLÄMPLIGA LAGAR. DU ÄR I SYNNERHET ANSVARIG FÖR ATT ANVÄNDA PRODUKTEN PÅ ETT SÅDANT SÄTT ATT DEN INTE INKRÄKTAR PÅ NÅGRA RÄTTIGHETER SOM ÄGS AV TREDJE PART, INKLUSIVE UTAN BEGRÄNSNING, RÄTTEN TILL PUBLICERING, IMMATERIELLA RÄTTIGHETER, SAMT DATASKYDD OCH ANDRA INTEGRITETSRÄTTIGHETER. DU FÅR INTE ANVÄNDA PRODUKTEN FÖR NÅGRA FÖRBJUDNA SLUTANVÄNDNINGAR, INKLUSIVE UTVECKLING ELLER PRODUKTION AV MASSFÖRSTÖRELSEVAPEN, UTVECKLING ELLER PRODUKTION AV KEMISKA ELLER BIOLOGISKA STRIDSMEDEL, ELLER NÅGRA AKTIVITETER SOM ÄR RELATERADE TILL NUKLEÄRA SPRÄNGMEDEL ELLER OSÄKRA NUKLEÄRA BRÄNSLECYKLER, ELLER SOM STÖD FÖR ÖVERGREPP AV MÄNSKLIGA RÄTTIGHETER.

I DE FALL INNEHÅLLET I BRUKSANVISNINGEN STÅR I KONFLIKT MED TILLÄMPLIGA LAGAR, GÄLLER DE SISTNÄMNDA.

Denna produkt och – i förekommande fall – de tillhandahållna tillbehören är märkta med "CE" och överensstämmer därför med de tillämpliga harmoniserade europeiska standarder som förtecknas under EMC-direktivet 2014/30/EU, RoHS-direktivet 2011/65/EU.

2012/19/EU (WEEE-direktivet): Produkter märkta med denna symbol får inte avfallshanteras som osorterat hushållsavfall inom EU. Produkten måste återlämnas till din lokala återförsäljare för korrekt återvinning vid inköp av motsvarande ny utrustning eller lämnas in på en särskild återvinningsstation. Mer information finns på www.recyclethis.info.

2006/66/EC (batteridirektivet): Produkten innehåller ett batteri som inte får avfallshanteras som osorterat hushållsavfall inom EU. Se produktdokumentationen för specifik information om batteriet. Batteriet är märkt med denna symbol som kan innehålla bokstäver för att indikera kadmium (Cd), bly (Pb) eller kvicksilver (Hg). Batteriet ska återlämnas till din återförsäljare eller lämnas in på en särskild återvinningsstation, för korrekt återvinning. Mer information finns på www.recyclethis.info.

VARNING

När produkten används måste du följa nationella och lokala föreskrifter för elsäkerhet.
Eluttaget måste finnas i närheten av utrustningen och vara lättillgängligt.
+ identifierar den positiva polen på utrustningen som används med, eller genererar likström. - identifierar den negativa polen på utrustningen som används med, eller genererar likström.
Ingen öppen eld, såsom tända ljus, får placeras på utrustningen.
Denna utrustning är endast lämplig för montering på betong eller annan icke brännbar yta.
Montera utrustningen i enlighet med anvisningarna i bruksanvisningen.
För att förhindra skador, måste utrustningen fästas ordentligt i väggen enligt monteringsanvisningarna.
Den extra kraften måste motsvara tre gånger utrustningens vikt men får inte vara mindre än 50 N. Utrustningen och dess tillhörande monteringsmaterial ska fästas vid monteringen.
Efter monteringen får utrustningen, inklusive tillhörande monteringsplatta, inte vara skadad.

NORSK

©2022 Hangzhou Hikvision Digital Technology Co., Ltd. Med enerett.

Om denne Brukerhåndboken

Denne brukerhåndboken forklarer hvordan produktet skal brukes og vedlikeholdes. Bilder, tabeller og all annen informasjon er kun ment som beskrivelser og forklaringer. Informasjonen i brukerhåndboken kan bli endret uten varsel, f.eks. på grunn av fastvareoppdateringer. Du finner den nyeste versjonen av denne håndboken på nettstedet til Hikvision (https://www.hikvision.com/).

Bruk denne håndboken i kombinasjon med hjelp fra profesjonelle fagfolk når du bruker produktet.

Varemerker

HIKVISION og andre av Hikvisions varemerker og logoer eies av Hikvision i forskjellige jurisdiksjoner.

Andre varemerker og logoer som presenteres, tilhører sine respektive eiere.

Juridisk advarsel

DENNE HÅNDBOKEN OG PRODUKTET DEN GJELDER FOR (MASKINVARE, FASTVARE OG PROGRAMVARE) LEVERES «SOM DET ER», INKLUDERT ALLE FEIL OG MANGLER, TIL DEN GRAD DETTE TILLATES AV GJELDENDE LOVVERK. HIKVISION GIR INGEN GARANTIER, UTTRYKTE ELLER UNDERFORSTÅTTE, INKLUDERT UTEN BEGRENSNING, SALGBARHET, TILFREDSSTILLENDE KVALITET ELLER EGNETHET FOR ET BESTEMT FORMÅL. ALL BRUK AV PRODUKTET SKJER UTELUKKENDE PÅ DIN EGEN RISIKO. HIKVISION ER IKKE UNDER NOEN OMSTENDIGHETER ANSVARLIGE OVERFOR DEG FOR EVENTUELLE SPESIELLE SKADER. FØLGESKADER, TILFELDIGE SKADER ELLER INDIREKTE SKADER, INKLUDERT BLANT ANNET TAP AV FORTJENESTE, AVBRUDD I FORRETNINGSDRIFT, TAP AV DATA, SKADER PÅ DATASYSTEMER ELLER TAP AV DOKUMENTASJON SOM OPPSTÅR I FORBINDELSE MED BRUKEN AV DETTE PRODUKTET, UAVHENGIG AV OM DETTE SKJER GRUNNET KONTRAKTSBRUDD, FORSØMMELSE, PRODUKTFEIL ELLER ANNET, SELV NÅR HIKVISION HAR BLITT VARSLET OM AT SLIKE SKADER KAN OPPSTÅ.

DU FORSTÅR AT INTERNETTS NATUR GIR UUNGÅELIGE OG IBOENDE SIKKERHETSRISIKOER, OG AT HIKVISION ER IKKE ANSVARLIG FOR DRIFTSAVVIK, TAP AV PERSONVERN ELLER ANDRE SKADER SOM STAMMER FRA CYBERANGREP, HACKERANGREP, VIRUS ELLER ANDRE INTERNETT-RELATERTE SIKKERHETSRISIKOER. HIKVISION TILBYR LIKEVEL TEKNISK STØTTE VED BEHOV.

DU GODTAR Å BRUKE DETTE PRODUKTET I SAMSVAR MED ALLE GJELDENDE LOVER, OG AT DU ER ENEANSVARLIG FOR Å FORSIKRE DEG OM AT DIN BRUK SKJER I SAMSVAR MED GJELDENDE LOVER. SPESIFIKT NEVNES AT DU ER ANSVARLIG FOR Å BRUKE DETTE PRODUKTET PÅ EN MÅTE SOM IKKE KRENKER RETTIGHETENE TIL TREDJEPARTER, BLANT ANNET RETT TIL PUBLISERING, IMMATERIELLE EIENDOMSRETTIGHETER ELLER LOVER OM DATABESKYTTELSE OG PERSONVERN. DU SKAL IKKE BRUKE PRODUKTET TIL ULOVLIGE FORMÅL, BLANT ANNET UTVIKLING ELLER PRODUKSJON AV MASSEØDELEGGELSESVÅPEN, UTVIKLING ELLER PRODUKSJON AV KJEMISKE OG BIOLOGISKE VÅPEN, ENHVER FORM FOR AKTIVITET KNYTTET TIL KJERNEVÅPEN ELLER UTRYGG BRUK AV KJERNEFYSISK MATERIALE ELLER I FORBINDELSE MED BRUDD PÅ MENNESKERETTIGHETENE.

HVIS DET OPPSTÅR KONFLIKTER MELLOM BRUKERHÅNDBOKEN OG GJELDENDE LOVVERK, ER DET SISTNEVNTE SOM GJELDER.

Dette produktet og (hvis relevant) tilbehøret som følger med, er merket «CE», og overholder dermed de gjeldende, harmoniserte europeiske standardene som beskrives i EMC-direktiv 2014/30/EU og RoHS-direktiv 2011/65/EU.

2012/19/EU (WEEE-direktivet): Produkter som er merket med dette symbolet kan ikke kastes som restavfall innenfor EU. Produktet skal returneres for resirkulering, enten til en forhandler/leverandør eller på en miljøstasjon eller et lignende, godkjent mottakssted. For mer informasjon, se www.recyclethis.info.

2006/66/EC (batteridirektiv): Dette produktet inneholder et batteri som ikke kan kastes som restavfall innenfor EU. Se produktinformasjonen for spesifikk informasjon om batteriet. Batteriet er merket med dette symbolet, som også kan inneholde bokstaver for å indikere at det inneholder kadmium (Cd), bly (Pb) eller kvikksølv (Hg). Batteriet skal returneres for resirkulering, enten til en forhandler/leverandør eller til et godkjent mottakssted. For mer informasjon, se www.recyclethis.info.

FORSIKTIG

Produktet må brukes i samsvar med lover og regler for elektrisk utstyr i landet og regionen det skal brukes i.
Stikkontakten/strømuttaket må være lett tilgjengelig og plassert nær enheten.
+ viser positive poler på utstyret det brukes med, eller genererer direkte strøm. - viser negative poler på utstyret det brukes med, eller genererer direkte strøm.
Åpne flammer, som for eksempel stearinlys, må ikke settes på utstyret.
Dette utstyret er kun egnet for montering på betong eller andre ikke-brennbare overflater.
Monter utstyret i henhold til instruksjonene i denne håndboken.
For å hindre skader må dette utstyret være godt festet til veggen i henhold til monteringsinstruksjonene.
Tilleggskraften skal tilsvare tre ganger vekten til utstyret, men ikke mindre enn 50 N. Utstyret og relaterte monteringsmetoder må forbli sikre under installasjonen.
Etter installasjonen må ikke utstyret og relatert monteringsutstyr utsettes for skade.

မြန်မာ

မြန်မာ

©2022 Hangzhou Hikvision Digital Technology Co., Ltd. မူပိုင်ခွင့်ရယူထားသည်။

ဤလမ်းညွှန်အကြောင်း

ဤလမ်းညွှန်တွင် ထုတ်ကုန်ပစ္စည်းအား အသုံးပြုခြင်းနှင့် စီမံခြင်းဆိုင်ရာ ညွှန်ကြားချက်များ ပါရှိသည်။ ဤလမ်းညွှန်ပါ ရုပ်ပုံများ၊ ပုံပြကားချပ်များ၊ ဓာတ်ပုံများနှင့် အခြားသတင်းအချက်အလက် အားလုံးသည် ဖော်ပြရန်၊ ရှင်းပြရန်အတွက်သာ ထည့်သွင်းထားခြင်း ဖြစ်ပါသည်။ ဤလမ်းညွှန်ပါ သတင်းအချက်အလက်များကို ဖမ်းဝဲ အပ်ဒိတ်လုပ်ခြင်းကြောင့်ဖြစ်စေ၊ အခြားအကြောင်းရင်းများကြောင့်ဖြစ်စေ ကြိုတင်အသိပေးခြင်း မရှိဘဲ ပြောင်းလဲနိုင်သည်။ ဤလမ်းညွှန်၏ နောက်ဆုံးရေးသားချက်ကို (https://www.hikvision.com/) Hikvision အင်တာနက်စာမျက်နှာတွင် ရနိုင်ပါသည်။

ယခုထုတ်ကုန်ပစ္စည်းအားကူညီထောက်မရာတွင် လေ့ကျင့်မှုရရှိထားသော ကျွမ်းကျင်သူများ၏ လမ်းညွှန်မှုနှင့် အထောက်အပံ့တို့နှင့်အညီ ဤလမ်းညွှန်ကို အသုံးပြုပါ။

ကုန်ပစ္စည်း အမှတ်တံဆိပ်များ

HIKVISION နှင့် အခြား Hikvision ၏ကုန်ပစ္စည်းအမှတ်တံဆိပ်များနှင့် လိုဂိုများသည် တရားစီရင်ပိုင်ခွင့်နယ်မြေ အမျိုးမျိုးရှိ Hikvision ၏ပိုင်ဆိုင်ပစ္စည်းများဖြစ်ကြပါသည်။

ဖော်ပြထားသည့် အခြား ကုန်ပစ္စည်း အမှတ်တံဆိပ်များနှင့် လိုဂိုများသည် ၎င်းတို့၏ သက်ဆိုင်ရာ ပိုင်ရှင်များ၏ ပိုင်ဆိုင်မှုများ ဖြစ်ကြပါသည်။

ငြင်းဆိုချက်

အကျုံးဝင်သည့် သက်ဆိုင်သောဥပဒေက ခွင့်ပြုထားသည့် အမြင့်ဆုံး အတိုင်းအတာဖြင့် ဤလက်စွဲစာအုပ်နှင့် ဖော်ပြထားသော ထုတ်ကုန်ကို ၎င်း၏ စက်ပစ္စည်းများ၊ ဆော့ဖ်ဝဲနှင့် ဖမ်းဝဲများနှင့်အတူ "ယင်းအတိုင်း" နှင့် "အမှားအယွင်းများအားလုံးနှင့်အတူ" ဖော်ပြထားသည်။ HIKVISION သည် ကုန်သတ်မှု ကုန်သွယ်နိုင်စွမ်း၊ ကျေနပ်လောက်ဖွယ် အရည်အသွေး၊ သို့မဟုတ် သီးခြားရည်ရွယ်ချက် တစ်စုံတစ်ခုအတွက် ကြံ့ခိုင်မှုများ မရှိခြင်း အပါအဝင် မည်သည့် အာမခံချက်များကို အတိအလင်း ဖြစ်စေ သွယ်ဝိုက်၍ ဖြစ်စေ ပေးထားခြင်း မရှိပါ။ ကုန်ပစ္စည်းအား အသုံးပြုပါက သင့်ဘာသာသင် တာဝန်ယူ ရမည်။ မည်သည့်အခြေအနေတွင်မဆို စာချုပ်ချိုးဖောက်မှုကြောင့်ဖြစ်စေ၊ အကျိုးပျက်စီး၍ဖြစ်စေ (ပေါ့လျော့မှု အပါအဝင်)၊ ထုတ်ကုန်ပစ္စည်း ပြဿနာ ကြောင့်ဖြစ်စေ၊ သို့မဟုတ်ပါက ဤထုတ်ကုန်ပစ္စည်းအား အသုံးပြုမှုကြောင့် ဖြစ်စေ စီးပွားရေးလုပ်ငန်း အကျိုးအမြတ် ဆုံးရှုံးမှု သို့မဟုတ် အချက်အလက် ဆုံးရှုံးမှု၊ စနစ်များ ယိုယွင်းပျက်စီးမှု သို့မဟုတ် စာရွက်စာတမ်း ပျက်စီး ပျောက်ဆုံးမှုကြောင့် ထိခိုက်မှုများ အပါအဝင် အထူးတလည်၊ အကျိုးဆက်စပ်၍၊ မတော်တဆ သို့မဟုတ် တိုက်ရိုက် ထိခိုက်မှုများအတွက် ထိုထိခိုက်မှု သို့မဟုတ် ဆုံးရှုံးမှုများအကြောင်း HIKVISION အား အကြံပြု အသိပေးပြီး ဖြစ်စေကာမူ HIKVISION မှ တာဝန်ယူမည် မဟုတ်ပါ။

အင်တာနက် သဘောသဘာဝအရ တည်ရှိထဲ လုံခြုံရေး ဘေးအန္တရာယ်များ ပေးနိုင်သည်ကို သင် အသိအမှတ်ပြုပြီး ပုံမှန်မဟုတ်သော လုပ်ငန်းလည်ပတ်မှု၊ ပုဂ္ဂိုလ်ရေးဆိုင်ရာ အချက်အလက် ပေါက်ကြားမှု သို့မဟုတ် ဆိုင်ဘာ တိုက်ခိုက်မှုများ၊ ဟက်ကာ တိုက်ခိုက်မှုများ၊ ဗိုင်းရပ်စ် ကူးစက်မှု သို့မဟုတ် အခြား အင်တာနက် လုံခြုံရေး အန္တရာယ်များ၏ ရလဒ်အဖြစ် ဖြစ်ပေါ်လာသော အခြားပျက်စီးမှုများ၊ အပေါ် HIKVISION သည် တာဝန်ယူလိမ့်မည်မဟုတ်ပါ။ သို့ရာတွင် HIKVISION သည် လိုအပ်ပါက နည်းပညာပံ့ပိုးမှုကို အချိန်နှင့် တစ်ပြေးညီပေးသွားမည်။

သင်သည် အကျုံးဝင်သော ဥပဒေများနှင့် အညီ ဤကုန်ပစ္စည်းကို အသုံးပြုရန် သဘောတူညီပြီး သင်၏ အသုံးပြုမှုသည် အကျုံးဝင်သော ဥပဒေနှင့် ကိုက်ညီစေရန် သင်က လုံးဝ တာဝန်ခံရမည် ဖြစ်သည်။ အထူးသဖြင့် သင်သည် ဤကုန်ပစ္စည်းကို အသုံးပြုရာတွင် အများပြည်သူ၏ အခွင့်အရေးများ၊ အသိပညာ ပိုင်ဆိုင်မှု အခွင့်အရေးများ သို့မဟုတ် အချက်အလက် ကာကွယ်ရေး နှင့် အခြား ပုဂ္ဂိုလ်ရေး ဆိုင်ရာ အချက်အလက် လုံခြုံမှု အခွင့်အရေးများ အပါအဝင် ဖြစ်သော်လည်း ယင်းတို့သာ အကန့်အသတ်မဟုတ်ဘဲ အပြင်အပ လူပုဂ္ဂိုလ် များ၏ အခွင့်အရေးများကို ချိုးဖောက်သော ပုံစံဖြင့် အသုံးပြုခြင်း မပြုရန် သင့်တွင် တာဝန်ရှိသည်။ လူအစုအပြုံလိုက် သေကြေပျက်စီးစေနိုင်သော လက်နက်များ တီထွင် ဖန်တီးခြင်း သို့မဟုတ် ထုတ်လုပ်ခြင်း၊ ဓာတု သို့မဟုတ် ဇီဝ လက်နက်များ တီထွင်ဖန်တီးခြင်း သို့မဟုတ် ထုတ်လုပ်ခြင်း၊ မည်သည့် ပေါက်ကွဲစေတတ်သော နျူကလီးယား လက်နက် သို့မဟုတ် ဘေးကင်းလုံခြုံမှု မရှိသော နျူကလီးယား လောင်စာ သံသရာတို့နှင့် သက်ဆိုင်သော အခြေအနေတွင် သို့မဟုတ် လူ့အခွင့်အရေး ချိုးဖောက်မှုကို ပံ့ပိုးသော လုပ်ဆောင်မှု တစ်စုံတရာ တို့ အပါအဝင် မည်သည့် အဆုံးသတ် အသုံးပြုမှု အတွက်ကိုမဆို သင်သည် ဤကုန်ပစ္စည်းကို အသုံးပြုခြင်း မပြုရပါ။

ဤလမ်းညွှန်နှင့် သက်ဆိုင်ရာ ဥပဒေတို့အကြား ကွဲလွဲမှုများ ရှိခဲ့ပါက ဥပဒေပါ ပြဋ္ဌာန်းချက်ကိုသာ အတည်ယူရမည်။

ဤထုတ်ကုန်ပစ္စည်းနှင့် (အကျုံးဝင်ပါက) အတူပါရှိသော အပိုပစ္စည်းများကို "CE" အမှတ်အသားဖြင့် မှတ်သားထားပြီး EMC ညွှန်ကြားချက် 2014/30/EU၊ 2011/65/EU တို့တွင် ဖော်ပြထားသည့် သက်ဆိုင်သော ချိန်ညှိပြီး ဥရောပစံနှုန်းများနှင့် ကိုက်ညီပါသည်။

2012/19/EU (WEEE ညွှန်ကြားချက်)- ဤသင်္ကေတ ကပ်ထားသည့် ထုတ်ကုန်များကို ဥရောပသမဂ္ဂအတွင်း ရောနှောစည်ပင်အမှိုက်အနေဖြင့် စွန့်ပစ်နိုင်ခြင်း မရှိပါ။ သေချာစွာ ရီဆိုင်ကယ်လုပ်ရန်အတွက် ဤထုတ်ကုန်ပစ္စည်းကို အလားတူ ပစ္စည်းအသစ်တစ်ခု ဝယ်ယူချိန်တွင် သင့်နယ်ခံ ပစ္စည်းရောင်းချသူထံ ပြန်ပေးပါ သို့မဟုတ် သတ်မှတ်ထားသည့် ပစ္စည်းစုဆောင်းသော နေရာများ၌ စွန့်ပစ်ပါ။ ပိုမိုသိရှိလိုပါက www.recyclethis.info တွင်ကြည့်ပါ။

2006/66/EC (ဘက်ထရီဆိုင်ရာ ညွှန်ကြားချက်)- ဤထုတ်ကုန်ပစ္စည်းတွင် ဥရောပသမဂ္ဂအတွင်း ရောနှော စည်ပင်အမှိုက်အနေဖြင့် စွန့်ပစ်နိုင်ခြင်း မရှိသည့် ဘက်ထရီ တစ်လုံး ပါဝင်နေပါသည်။ ဘက်ထရီအတွက် သီးသန့်အချက် အလက်များကို ထုတ်ကုန်ပစ္စည်းပါ စာရွက်စာတမ်းများ၌ ကြည့်ပါ။ ဤဘက်ထရီကို ကတ်ဒမီယမ် (Cd)၊ ခဲ (Pb) သို့မဟုတ် ပြဒါး (Hg) ဟု ညွှန်ပြမည့် စွန့်ပစ်ခြင်းပါဝင်နိုင်ကြောင်း ဤသင်္ကေတဖြင့် မှတ်သားထားပါသည်။ သေချာစွာ ရီဆိုင်ကယ်လုပ်ရန်အတွက် ဤဘက်ထရီကို သင့်နယ်ခံ ပစ္စည်း ရောင်းချသူထံ ပြန်ပေးပါ သို့မဟုတ် သတ်မှတ်ထားသည့် စုဆောင်းသော နေရာ၌ စွန့်ပစ်ပါ။ ပိုမိုသိရှိလိုပါက www.recyclethis.info တွင်ကြည့်ပါ။

သတိပေးချက်

ဤထုတ်ကုန်ပစ္စည်းအား အသုံးပြုရာတွင် နိုင်ငံနှင့် ဒေသတွင်းရှိ လျှပ်စစ်ဆိုင်ရာ ဘေးကင်းလုံခြုံရေး စည်းမျဉ်းအများကို အပြည့်အဝ လိုက်နာဆောင်ရွက်ရမည် ဖြစ်သည်။
ပလပ်ပေါက်ကို ကိရိယာအနီးတွင် တပ်ဆင်ထားရမည်ဖြစ်ပြီး အလွယ်တကူ ထိုးချိတ်နိုင်ရမည် ဖြစ်သည်။
+ တိုက်ရိုက်လျှပ်စီးကြောင်းနှင့် အသုံးပြုသော သို့မဟုတ် တိုက်ရိုက်လျှပ်စီးကြောင်း ထွက်သော ကိရိယာ၏ အပေါင်းငုတ်(များ)ကို ခွဲခြားမှတ်သားပါ။ - တိုက်ရိုက်လျှပ်စီးကြောင်းနှင့် အသုံးပြုသော သို့မဟုတ် တိုက်ရိုက်လျှပ်စီးကြောင်း ထွက်သော ကိရိယာ၏ အနုတ်ငုတ်(များ)ကို ခွဲခြားမှတ်သားပါ။
မီးထွန်းထားသည့် ဖယောင်းတိုင်များ ကဲ့သို့သော အကာအကွယ်မရှိသည့် မီးအရင်းအမြစ်များကို ကိရိယာအပေါ်တွင် မထားရပါ။
ဤကိရိယာသည် ကွန်ကရစ်နှင့် အခြား ပေါက်ကွဲနိုင်ခြင်း မရှိသည့် မျက်နှာပြင်များပေါ်တွင်သာ တပ်ဆင်ရန် သင့်လျော်ပါသည်။
ဤကိရိယာကို ဤလမ်းညွှန်ပါ လမ်းညွှန်ချက်များနှင့်အညီ တပ်ဆင်ပါ။
ထိခိုက်ဒဏ်ရာရခြင်းမှ ကာကွယ်ရန် တပ်ဆင်မှု လမ်းညွှန်ချက်များနှင့် အညီ ဤကိရိယာကို နံရံတွင် ခိုင်မြဲစွာ တပ်ဆင်ထားရမည်။
အပိုဆောင်း အင်အားသည် ကိရိယာအလေးချိန်၏ သုံးဆ နှင့် ညီမျှသော်လည်း 50N ထက် မနည်းပါ။ ဤကိရိယာနှင့် ၎င်းနှင့်အတူပါ ချိတ်ဆက်ပစ္စည်းများကို တပ်ဆင်ချိန်တွင် ခိုင်မြဲစွာ ချိတ်ထားရမည်။
တပ်ဆင်ပြီးချိန်တွင် ကိရိယာနှင့် သက်ဆိုင်ရာ ချိတ်ဆက်ပစ္စည်း အပြားများ ပျက်စီးမှု လုံးဝမရှိစေရပါ။

עברית

Hangzhou Hikvision Digital Technology Co., Ltd 2022©, כל הזכויות שמורות.

מידע על אודות מדריך זה

המדריך כולל הוראות לשימוש במוצר ולניהולו. תמונות, תרשימים, תדמיות וכל המידע הנוסף שלהלן נועדו למטרות תיאור והסבר בלבד. המידע הנכלל במדריך זה עשוי להשתנות, ללא הודעה, עקב עדכוני קושחה או סיבות אחרות. אנו ממליצים בפניך לאתר ולמצוא את הגרסה האחרונה של המדריך באתר האינטרנט של Hikvision בכתובת (https://www.hikvision.com/).

השתמש במדריך בהנחיה ובסיוע של מקצוענים המאומנים במיוחד לתמיכה במוצר.

סימנים מסחריים

HIKVISION וסימנים מסחריים וסמלילים (לוגואים) אחרים הנם רכושה של חברת Hikvision בתחומי שיפוט שונים.

סימנים מסחריים וסמלילים אחרים המוזכרים הם רכושם של בעליהם המתאימים.

כתב מיאון

במידה המרבית המותרת על פי החוק הישים, מדריך זה והמוצר המתואר, לרבות החומרה, התוכנה והקושחה שלו, מסופקים על בסיס "כמו שהוא" ו"עם כל התקלות והשגיאות". HIKVISION אינה מקבלת אחריות, מפורשת או משתמעת, לרבות, אך ללא הגבלה סחירות, איכות משביעת רצון או התאמה למטרה מוגדרת. השימוש שאתה עושה במוצר הוא באחריותך בלבד. בשום מקרה לא תחול על HIKVISION חבות כלשהי כלפיך בגין נזקים מיוחדים, תוצאתיים, מקריים או בלתי ישירים, לרבות, בין השאר, נזקים בגין אבדן רווחים עסקיים, הפרעה לניהול העסק או אבדן נתונים, קריסת מערכות או אבדן תיעוד, בין אם הם תוצאה של הפרת הסכם, עוולה (לרבות רשלנות), מחויבות של מוצר או אירוע אחר הקשורים לשימוש במוצר, גם אם HIKVISION קיבלה הודעה מראש על האפשרות של נזקים או אבדן מעין אלה.

אתה מקבל ומסכים שמרשתת האינטרנט מטבעה חשופה לסיכוני אבטחה מובנים ושחברת HIKVISION לא תקבל על עצמה אחריות כלשהי לפעולה לא תקינה, דליפת מידע אישי או נזקים אחרים הנובעים מהתקפות סייבר, התקפות פצחנים, ניגוע בווירוסים או סיכוני אבטחת אינטרנט אחרים; למרות האמור, HIKVISION תספק תמיכה טכנית בעיתוי הנכון על פי דרישה.

אתה מסכים להשתמש במוצר תוך ציות לכל החוקים הישימים ושאתה תהיה האחראי הבלעדי לוודא שהשימוש שלך מתיישב עם החוק הישים. במיוחד, אתה אחראי להשתמש במוצר באופן שאינו מפר זכויות של צד שלישי, לרבות, אך ללא הגבלה, זכויות פרסום, זכויות קניינית או הגנה על נתונים וזכויות פרטיות אחרות. נאסר עליך להשתמש במוצר זה למטרות סופיות אסורות כלשהן, לרבות פיתוח או ייצור של כלי נשק להשמדה המונית, פיתוח או ייצור של כלי נשק כימיים או ביולוגיים ופעילויות כלשהן בהקשר של חומרי נפץ גרעיניים או מעגל דלק גרעיני שאינו בטוח או לתמיכה בפגיעה בזכויות אדם.

במקרה של התנגשות בין המדריך הזה וביו החוק הישים, האחרון גובר.

מוצר זה וכן, אם ישים, האביזרים המצורפים מסומנים ב-CE ולכן תואמים לתקנים האירופיים המתאימים הישימים שמפורטים תחת הדירקטיבה האירופית EU/2014/30 ודירקטיבת RoHS 2011/65/EU.

תקן EU/2012/19 (WEEE): באיחוד האירופי, אין להשליך מוצרים הנושאים סמל זה לאשפה עירונית בלתי ממוינת. למחזור נאות, החזר את המוצר לספק המקומי עם הרכישה של מוצר חליפי חדש או השלך אותו לאשפה בנקודת איסוף מיועדת. למידע נוסף, ראה: www.recyclethis.info.

תקן EC/2006/66 (סוללות): מוצר זה כולל סוללה. באיחוד האירופי, אין להשליך את המוצר לאשפה עירונית בלתי ממוינת. עיין בתיעוד הייעודי של המוצר לטיפול בסוללות. הסוללה מסומנת בסמל זה, שלידו עשויות להופיע גם אותיות המציינות חומרים, כגון קדמיום (Cd), עופרת (Pb), או כספית (Hg). למחזור נאות, החזר את הסוללה לספק המקומי או השלך אותה לאשפה בנקודת איסוף מיועדת. למידע נוסף, ראה: www.recyclethis.info.

זהירות

השימוש במוצר חייב להיות תוך ציות קפדני לתקנות הבטיחות לשימוש בחשמל של המדינה והאזור.
שקע החשמל אמור להיות קרוב לציוד ונגיש בקלות.
+ מזהה את המהדק החיובי של ציוד שמשתמש בזרם ישר או מחולל אותו. - מזהה את המהדק השלילי של ציוד שמשתמש בזרם ישר או מחולל אותו.
אין להציב על המוצר מקורות אש חשופים, כגון נרות דולקים.
אין להתקין את הציוד אלא על גבי משטח בטון או משטחים נוספים שאינם דליקים.
התקן את הציוד על פי הוראות במדריך זה.
על מנת למנוע פציעות, ציוד זה חייב להיות מעוגן בבטחה לקיר, כפי שמפורט בהוראות ההתקנה.
הכוח הנוסף חייב להיות שווה לפי שלושה ממשקל הציוד ולא פחות מ- 50N. הציוד והאביזרים הנלווים יוחזקו בצורה מאובטחת במהלך ההתקנה.
לאחר ההתקנה, אין לגרום נזק לציוד, כולל למשטח ההרכבה.

Bahasa Indonesia

©2022 Hangzhou Hikvision Digital Technology Co., Ltd. Hak dilindungi.

Tentang Manual ini

Manual ini berisi petunjuk untuk menggunakan dan mengelola produk. Foto, diagram, gambar, dan semua informasi lain di dalam dokumen ini hanya untuk gambaran dan penjelasan. Informasi yang ada di dalam Manual ini dapat berubah, tanpa pemberitahuan, akibat adanya pembaruan firmware atau sebab lain. Anda dapat menemukan versi terbaru Manual ini di situs web Hikvision (https://www.hikvision.com/).

Harap gunakan Manual ini dengan panduan dan bantuan tenaga profesional yang terlatih dalam mendukung Produk ini.

Merek Dagang

HIKVISION dan merek dagang serta logo Hikvision lainnya adalah milik Hikvision di berbagai wilayah hukum.

Merek dagang dan logo lain yang disebutkan dalam dokumen ini adalah milik pemilik yang bersangkutan.

Penafian

SEPANJANG DIPERBOLEHKAN OLEH PERATURAN YANG BERLAKU, MANUAL INI DAN PRODUK YANG DIJELASKAN, BESERTA PERANGKAT KERAS, PERANGKAT LUNAK, DAN FIRMWARE, DISEDIAKAN "SEPERTI ADANYA" DAN "DENGAN SEMUA CACAT DAN KESALAHAN". HIKVISION TIDAK MEMBERIKAN JAMINAN TERSURAT ATAUPUN TERSIRAT, TERMASUK TIDAK TERBATAS PADA, JAMINAN KOMERSIAL, KUALITAS MEMUASKAN, ATAUPUN KECOCOKAN UNTUK TUJUAN TERTENTU. PENGGUNAAN PRODUK OLEH ANDA ADALAH ATAS RISIKO ANDA SENDIRI. DALAM SEGALA HAL, HIKVISION TIDAK BERTANGGUNG JAWAB KEPADA ANDA ATAS KERUSAKAN KHUSUS, IKUTAN, INSIDENTIL, ATAU TIDAK LANGSUNG, TERMASUK, ANTARA LAIN, KERUGIAN AKIBAT HILANGNYA LABA USAHA, TERGANGGUNYA USAHA, ATAU HILANGNYA DATA, KERUSAKAN SISTEM, ATAU HILANGNYA DOKUMEN, BAIK BERDASARKAN PELANGGARAN ATAS KONTRAK, TINDAKAN MELAWAN HUKUM (TERMASUK KELALAIAN), KEWAJIBAN PRODUK, ATAU LAINNYA, TERKAIT PENGGUNAAN PERANGKAT LUNAK, MESKIPUN HIKVISION SUDAH DIBERITAHU ADANYA POTENSI KERUSAKAN ATAU KERUGIAN SEMACAM ITU.

ANDA MENGAKUI BAHWA SIFAT INTERNET MENGHADIRKAN RISIKO KEAMANAN TIDAK TERLIHAT, DAN HIKVISION TIDAK BERTANGGUNG JAWAB ATAS ABNORMALITAS PENGOPERASIAN, KEBOCORAN PRIVASI, ATAU KERUSAKAN LAIN AKIBAT SERANGAN SIBER, SERANGAN PERETAS, INFEKSI VIRUS, DAN RISIKO KEAMANAN INTERNET LAINNYA; AKAN TETAPI, HIKVISION AKAN MENYEDIAKAN DUKUNGAN TEKNIS SECARA BERKALA JIKA DIBUTUHKAN.

ANDA SETUJU UNTUK MENGGUNAKAN PRODUK INI DENGAN MEMATUHI SEMUA PERATURAN YANG BERLAKU DAN ANDA SECARA PRIBADI BERTANGGUNG JAWAB MEMASTIKAN PENGGUNAAN OLEH ANDA MEMATUHI PERATURAN YANG BERLAKU. SECARA KHUSUS, ANDA BERTANGGUNG JAWAB MENGGUNAKAN PRODUK DENGAN CARA YANG TIDAK MELANGGAR HAK-HAK PIHAK KETIGA, TERMASUK TANPA BATASAN PADA, HAK PUBLISITAS, HAK KEKAYAAN INTELEKTUAL, ATAU PERLINDUNGAN DATA DAN HAK PRIVASI LAINNYA. ANDA DILARANG MENGGUNAKAN PRODUK UNTUK PENGGUNAAN AKHIR YANG DILARANG, TERMASUK PENGEMBANGAN ATAU PRODUKSI SENJATA PEMUSNAH MASSAL, PENGEMBANGAN ATAU PRODUKSI SENJATA KIMIA ATAU BIOLOGIS, AKTIVITAS YANG BERHUBUNGAN DENGAN BAHAN PELEDAK NUKLIR ATAU DAUR BAHAN BAKAR NUKLIR SECARA TIDAK AMAN ATAU UNTUK MENDUKUNG PELANGGARAN HAK ASASI MANUSIA.

JIKA TERJADI PERTENTANGAN ANTARA MANUAL INI DAN PERATURAN YANG BERLAKU, YANG DISEBUT TERAKHIR DIPRIORITASKAN.

Produk ini - dan jika ada - aksesori yang disertakan bertanda "CE" dan oleh karena itu memenuhi standar harmoni Eropa yang disebutkan dalam EMC Directive 2014/30/EU, RoHS Directive 2011/65/

2012/19/EU (WEEE directive): Produk yang bertanda simbol ini tidak boleh dibuang sebagai sampah umum yang tidak disortir di wilayah Uni Eropa. Agar dapat didaur ulang sesuai ketentuan, kembalikan produk ini ke toko terdekat saat Anda membeli peralatan pengganti yang baru, atau buang pada titik pengumpulan yang ditentukan. Untuk informasi lebih lengkap, kunjungi: www.recyclethis.info.

2006/66/EC (ketentuan baterai): Produk ini berisi baterai yang tidak boleh dibuang sebagai sampah umum yang tidak disortir di wilayah Uni Eropa. Lihat dokumentasi produk untuk informasi spesifik tentang baterai. Baterai ini ditandai dengan simbol ini, yang mungkin disertai huruf untuk menandakan kadmium (Cd), timbal (Pb), atau merkuri (Hg). Agar dapat didaur ulang sesuai ketentuan, kembalikan baterai ke toko atau titik pengumpulan yang ditentukan. Untuk informasi lebih lengkap, kunjungi: www.recyclethis.info.

PERHATIAN

Selama menggunakan produk ini, Anda harus sepenuhnya mematuhi peraturan keselamatan kelistrikan dari pemerintah.
Pasang lubang stopkontak di dekat peralatan dan di lokasi yang mudah dijangkau.
+ menandai terminal positif peralatan yang digunakan dengan, atau menghasilkan arus searah. - menandai terminal negatif peralatan yang digunakan dengan, atau menghasilkan arus searah.
Jangan menempatkan sumber nyala terbuka, misalnya lilin, di atas peralatan.
Peralatan ini hanya cocok dipasang di atas permukaan dari beton atau permukaan lain yang tidak mudah terbakar.
Pasang peralatan sesuai petunjuk di dalam manual ini.
Untuk mencegah cedera, pasang peralatan ini dengan aman ke tembok sesuai petunjuk pemasangan.
Gaya tambahan harus setara tiga kali lipat berat perangkat tetapi tidak lebih dari 50N. Peralatan dan semua dudukannya harus tetap diamankan selama pemasangan.
Setelah pemasangan, peralatan, termasuk semua pelat dudukannya, tidak boleh rusak.